Marinas, Puertos Deportivos y Puertos Pesqueros

Catálogo
Equipamiento
Flotante

LINDLEY
Established 1930

ÍNDICE

Quiénes Somos

- LINDLEY MARINAS 5
- El GRUPO LINDLEY 7
- Equipamiento Flotante 9

Equipamiento y Soluciones

- Atenuadores de Ondulación 11
- Pantalanes de Flotación Continua 21
- Pantalanes de Acero 27
- Pantalanes de Aluminio 33
- Pantalanes de Madera 39
- Plataformas Flotantes 43
- Pasarelas y Controles de Accesos 47
- Servicios y Accesorios 55
- Sistemas de Amarre 63
- Hinca de Pilotes 69
- Marina Seca 75
- Proyectos Especiales 79
- Alquiler de Equipamiento 83
- Innovación, Calidad e Ingeniería 87

LINDLEY MARINAS

LINDLEY MARINAS es una empresa del GRUPO LINDLEY especializada en el diseño, suministro, instalación y mantenimiento de equipamiento flotante para marinas, puertos deportivos y puertos pesqueros.

La experiencia adquirida a lo largo de más de 35 años de actividad en el sector, el personal técnico y la estrecha colaboración con clientes y proveedores convierten a **LINDLEY MARINAS** en una compañía con características únicas, que ofrece una gama flexible y amplia de soluciones, productos y servicios, entre los que destacan:

- Equipamiento y Soluciones Flotantes
- Sistemas de Amarre
- Accesorios y Servicios
- Alquiler de Equipamiento
- Instalación, Montaje, Mantenimiento y Asistencia Técnica

EL GRUPO LINDLEY

El **GRUPO LINDLEY**, fundado en 1930, está integrado por las firmas LINDLEY MARINAS, especializada en marinas, puertos deportivos y puertos pesqueros; ALMARIN, en ayudas a la navegación; y ALMOVI, en equipamiento de elevación y manipulación de cargas para el sector marítimo e industrial.

Los servicios ofrecidos por el **GRUPO LINDLEY** cubren todo el proceso de suministro de un equipamiento: desde su diseño, fabricación y montaje hasta el servicio posventa en las diferentes áreas de actividad.

Cada empresa dispone de un equipo técnico altamente cualificado, capaz de proporcionar soluciones y servicios adecuados a sus clientes y nos satisface ser líderes en los diferentes mercados.

EQUIPAMIENTO FLOTANTE

El objetivo de LINDLEY MARINAS consiste en proporcionar las soluciones más avanzadas, incorporando tecnología, innovación y calidad a través de la fabricación propia, integración y distribución. El valor añadido reside en el acompañamiento durante el proyecto, así como en el servicio posventa.

Nuestro equipo técnico apoya al cliente durante todo el proceso, desde la selección del equipo hasta su instalación y posterior mantenimiento.

ATENUADORES DE OLEAJE

HORMIGÓN REFORZADO
QMF

CARACTERÍSTICAS GENERALES

Estructura	Hormigón marítimo con densidad 45N/mm², estanco, reforzado con armadura y malla de acero galvanizado
Núcleo	Poliestireno expandido con densidad de 15kg/m³
Defensas	Pino nórdico impregnado
Uniones	Semiflexibles; pernos, anillas y tuercas de acero galvanizado; bloques de elastómero marítimo
Flexibilidad	Construcción modular con dimensiones variables
Sistemas de Amarre	Cadenas, amarres elásticos, pilotes, perfiles metálicos o tirantes
Servicios	Conductos de PEAD en ambos lados
Sobrecarga	Superior a 5kN/m²
Accesorios y Opciones	Posibilidad de geometrías no lineares (30º, 45º y 60º). Suelo de pino nórdico, madera exótica o composite. Cornamusas y bolardos de aluminio o hierro fundido. Defensas de elastómero marítimo. Pigmentación de hormigón. Cajas adicionales de conexión e inspección.

APLICACIONES

• Atenuación de oleaje en zonas costeras protegidas y estuarios para protección de dársenas y muelles

• Pasarelas-muelles en zonas desprotegidas

La gama QMF (Rompeolas Flotantes) está formada por pantalanes robustos, resistentes y seguros de hormigón reforzado con núcleo de poliestireno expandido.

Debido a su geometría, configuración, método constructivo y tipo de uniones, su principal uso es como atenuador de oleaje para la protección de dársenas y muelles.

Las unidades son monolíticas y modulares construidas en piezas de 15 o 20 metros. Estas dimensiones reducen el número de amarres y de uniones necesarias, y tiene ventajas en cuanto al comportamiento general del sistema, reduciendo los costes de mantenimiento. Su anchura puede ser de 3, 4, 5 y 6 metros y su altura puede ser de 1,4 metros y 1,8 metros.

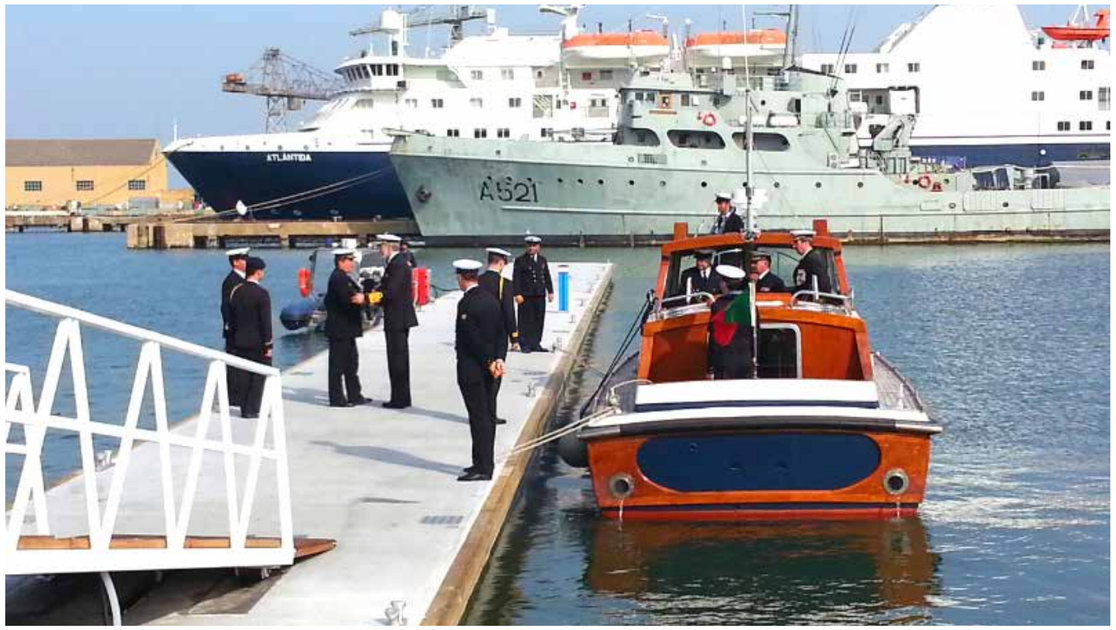

HORMIGÓN REFORZADO
QMF H14

H14	3015	3020	4015	4020	5015	5020	6015	6020
Longitud (m)	15,0	20,0	15,0	20,0	15,0	20,0	15,0	20,0
Ancho útil (m)	3,0	3,0	4,0	4,0	5,0	5,0	6,0	6,0
Altura (m)	1,4	1,4	1,4	1,4	1,4	1,4	1,4	1,4
Peso (Ton)	30,0	37,0	35,0	44,0	44,0	55,0	50,0	62,0
Sobrecarga (kN/m²)	5,0	5,0	5,0	5,0	5,0	5,0	5,0	5,0
Francobordo mínimo (mm)	400	400	400	400	400	400	400	400
Francobordo medio (mm)	600	600	600	600	600	600	600	600
Francobordo máximo (mm)	800	800	800	800	800	800	800	800
Resistencia uniones (kN)	4x672	4x672	4x672	4x672	4x672	4x672	4x672	4x672

Curva de Atenuación

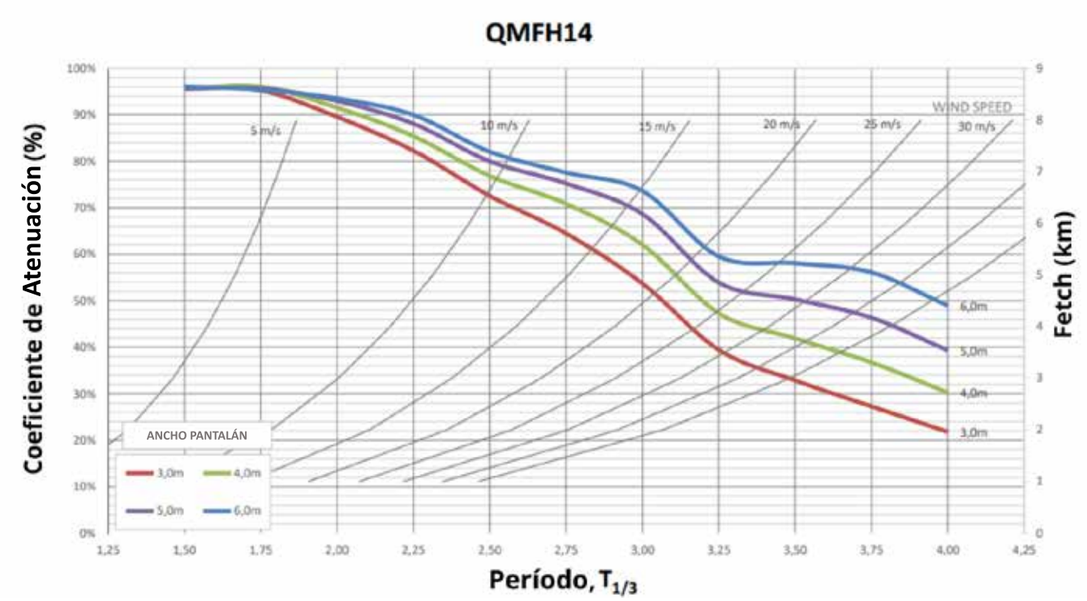

HORMIGÓN REFORZADO
QMF H14

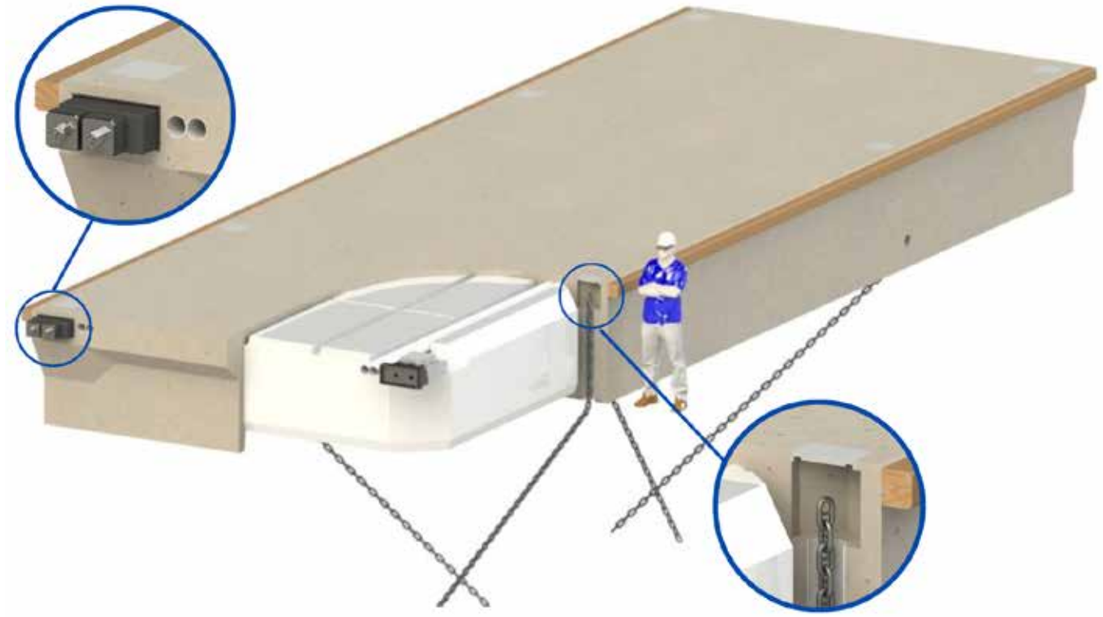

HORMIGÓN REFORZADO
QMF H18

H18	3015	3020	4015	4020	5015	5020	6015	6020
Longitud (m)	15,0	20,0	15,0	20,0	15,0	20,0	15,0	20,0
Ancho útil (m)	3,0	3,0	4,0	4,0	5,0	5,0	6,0	6,0
Altura (m)	1,8	1,8	1,8	1,8	1,8	1,8	1,8	1,8
Peso (Ton)	35,0	59,0	41,0	51,0	51,0	64,0	57,0	71,0
Sobrecarga (kN/m^2)	5,0	5,0	5,0	5,0	5,0	5,0	5,0	5,0
Francobordo mínimo (mm)	400	400	400	400	400	400	400	400
Francobordo medio (mm)	600	600	600	600	600	600	600	600
Francobordo máximo (mm)	1100	1100	1100	1100	1100	1100	1100	1200
Resistencia uniones (kN)	4x1218	4x1218	4x1218	4x1218	4x1218	4x1218	4x1218	4x1218

Curva de Atenuación

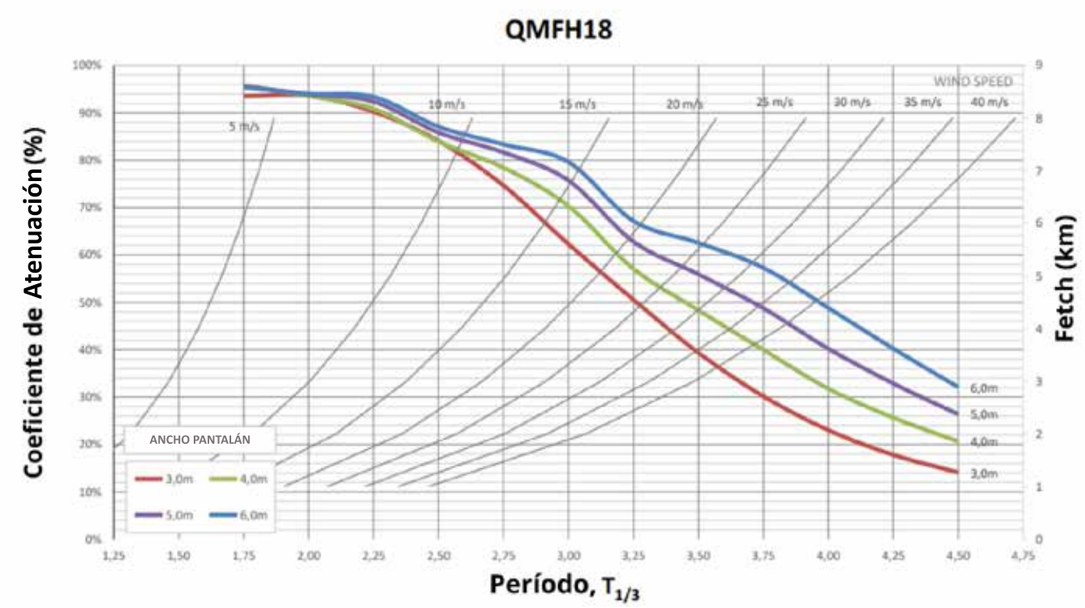

HORMIGÓN REFORZADO
QMF H18

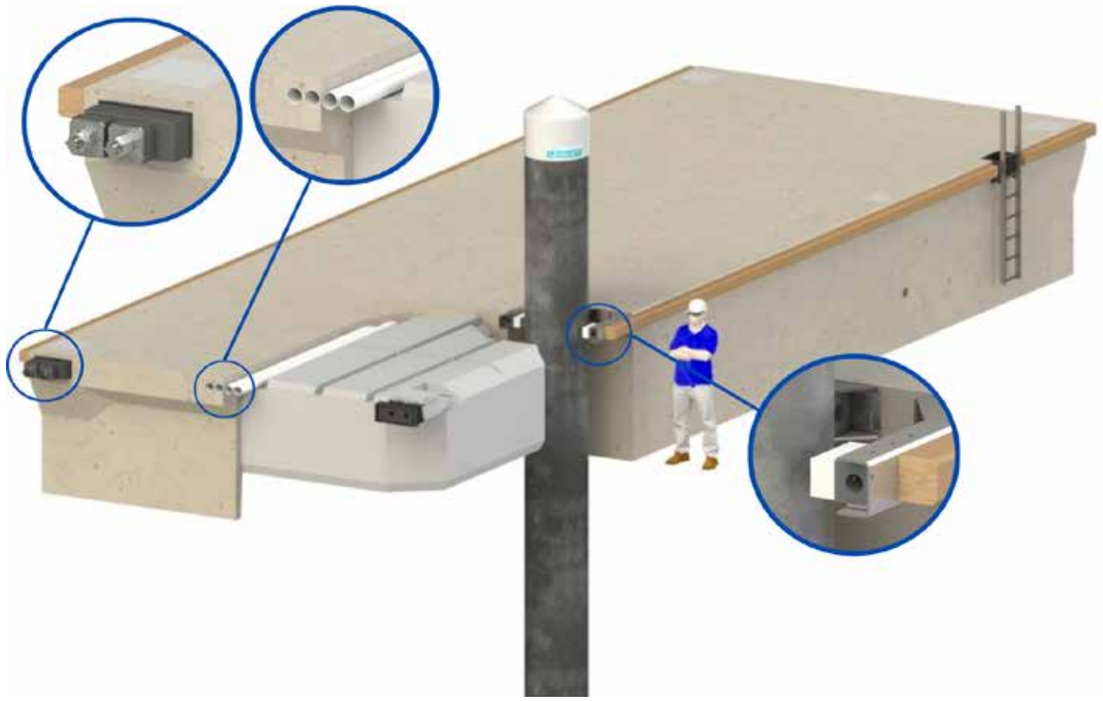

HORMIGÓN REFORZADO
QMF

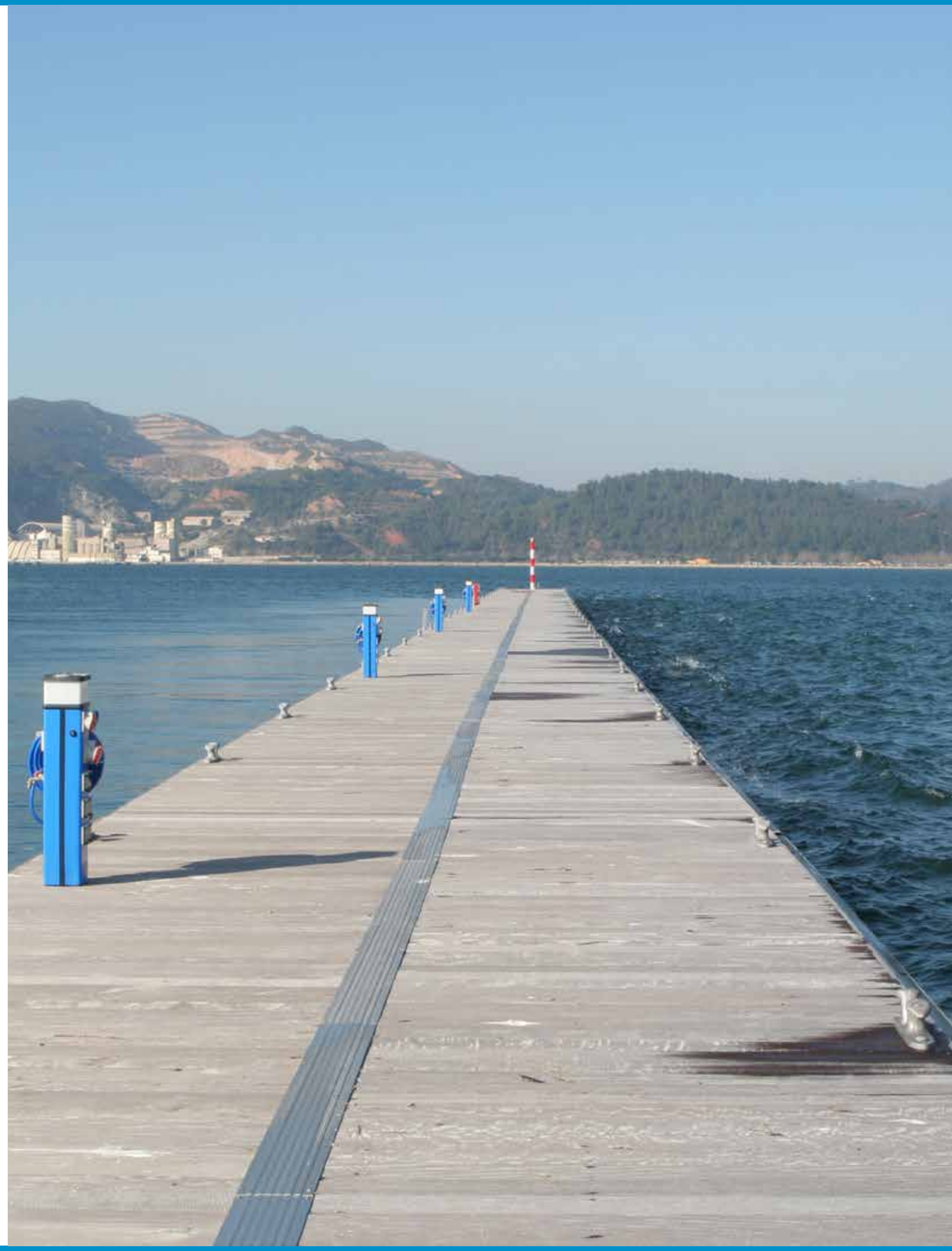

PANTALANES DE FLOTACIÓN CONTINUA

HORMIGÓN REFORZADO
PFC

CARACTERÍSTICAS GENERALES

Estructura	Hormigón marítimo con densidad 45N/mm², estanco, reforzado con malla de acero galvanizado
Núcleo	Poliestireno expandido con densidad de 15kg/m³ revestido
Defensas	Pino nórdico impregnado
Uniones	Semiflexibles; pernos, anillas y tuercas de acero galvanizado; bloques de elastómero marítimo
Flexibilidad	Construcción modular con dimensiones variables
Sistemas de Amarre	Cadenas, amarres elásticos, pilotes, perfiles metálicos o tirantes
Servicios	Conductos de PEAD en ambos lados
Sobrecarga	Superior a 4kN/m²
Accesorios y Opciones	Suelo de pino nórdico, madera exótica o composite. Cornamusas y bolardos de aluminio o hierro fundido. Defensas de elastómero marítimo. Pigmentación de hormigón.

APLICACIONES

- Atraque y amarre de embarcaciones de grandes dimensiones
- Muelle para embarcaciones de pesca y embarcaciones pesadas
- Muelles marítimo-turísticos
- Pasarelas-muelle en zonas semiabrigadas

Lindley fabrica una amplia gama de pantalanes de flotación continua de hormigón marítimo reforzado con acero.

Estos elementos representan la última tecnología utilizada en la construcción de pantalanes de hormigón, siendo concebidos para amarrar embarcaciones pesadas y de grandes dimensiones; son bastante robustos y estables, con una capacidad de sobrecarga elevada, requiriendo un mantenimiento reducido.

La configuración estándar ese fabrica con conductos internos para la ubicación de cables eléctricos y tuberías para servicios de electricidad y agua.

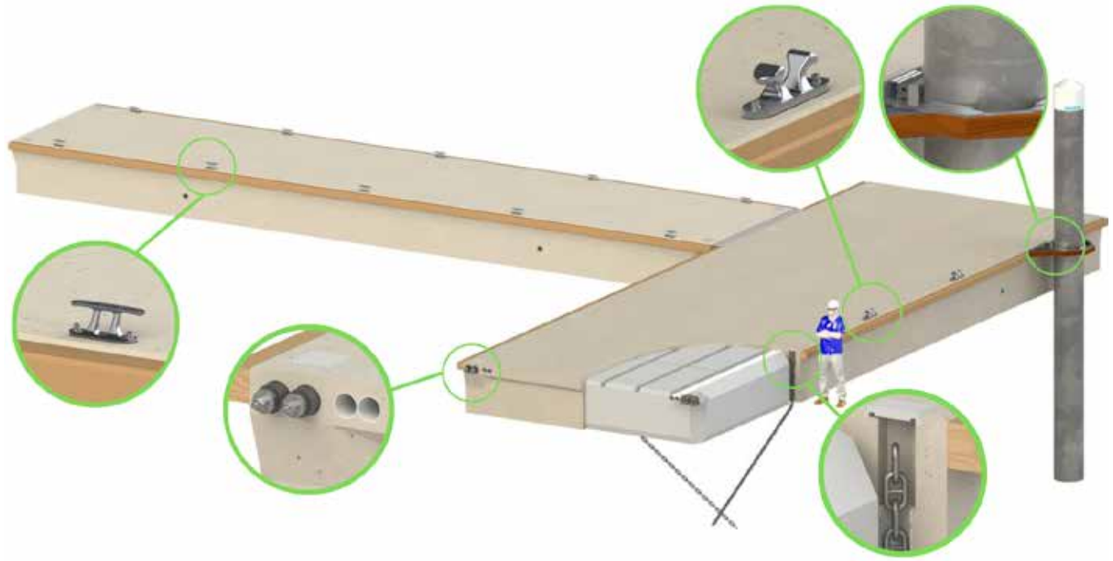

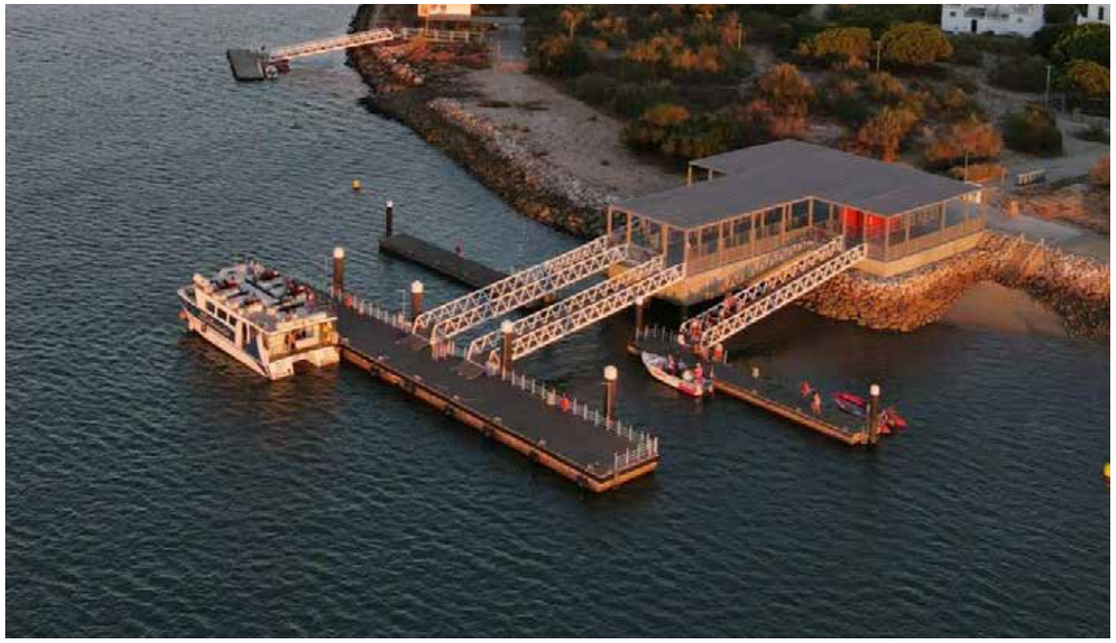

HORMIGÓN REFORZADO

PFC

H10	2412	2415	3012	3015	3020	4012	4015	4020	5012	5015	5020
Longitud (m)	12,0	15,0	12,0	15,0	20,0	12,0	15,0	20,0	12,0	15,0	20,0
Ancho útil (m)	2,4	2,4	3,0	3,0	3,0	4,0	4,0	4,0	5,0	5,0	5,0
Altura (m)	1,0	1,0	1,0	1,0	1,0	1,0	1,0	1,0	1,0	1,0	1,0
Peso (Ton)	11,6	14,6	15,5	18,7	25,4	19,3	24,3	30,2	21,2	26,7	36,0
Sobrecarga (kN/m²)	4,6	4,6	5,0	5,0	5,0	5,0	5,0	5,0	5,0	5,0	5,0
Francobordo mínimo (mm)	400	400	400	400	400	400	400	400	400	400	400
Francobordo medio (mm)	600	600	600	600	600	600	600	600	600	600	600
Resistencia uniones (kN)	4x672	4x672	4x672	4x672	4x672	4x672	4x672	4x672	4x672	4x672	4x672

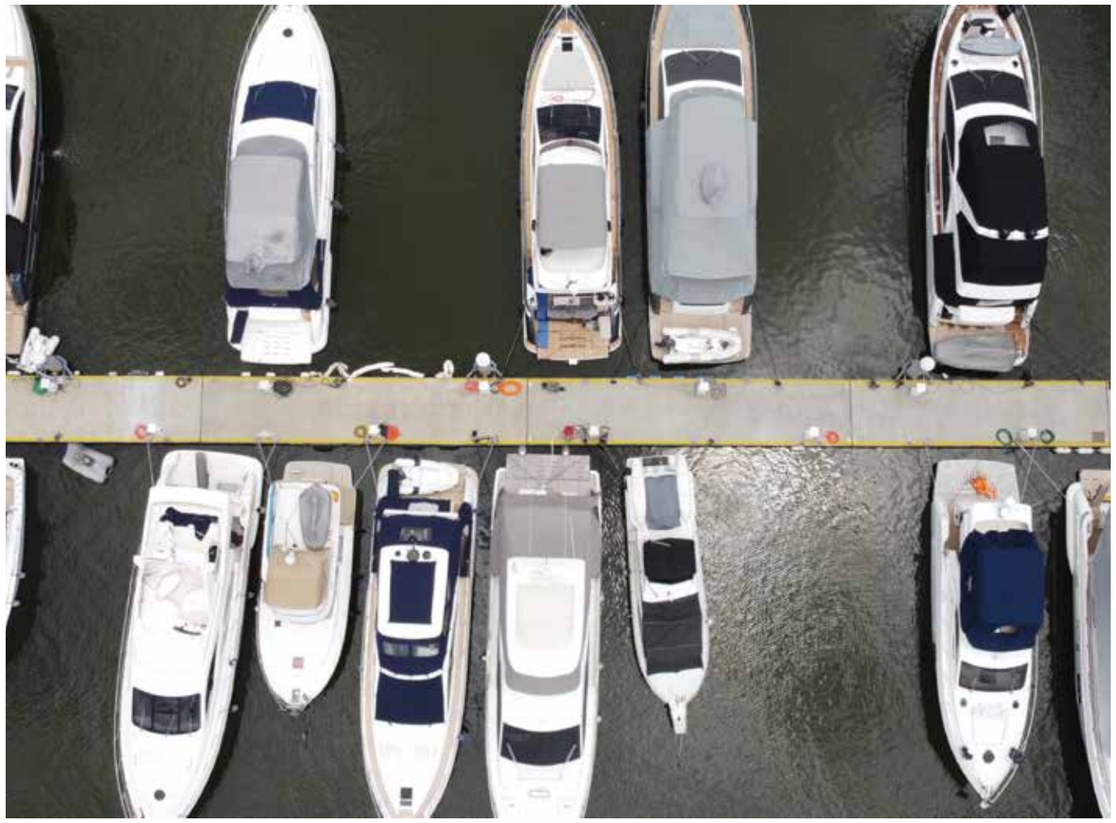

PANTALANES DE ACERO

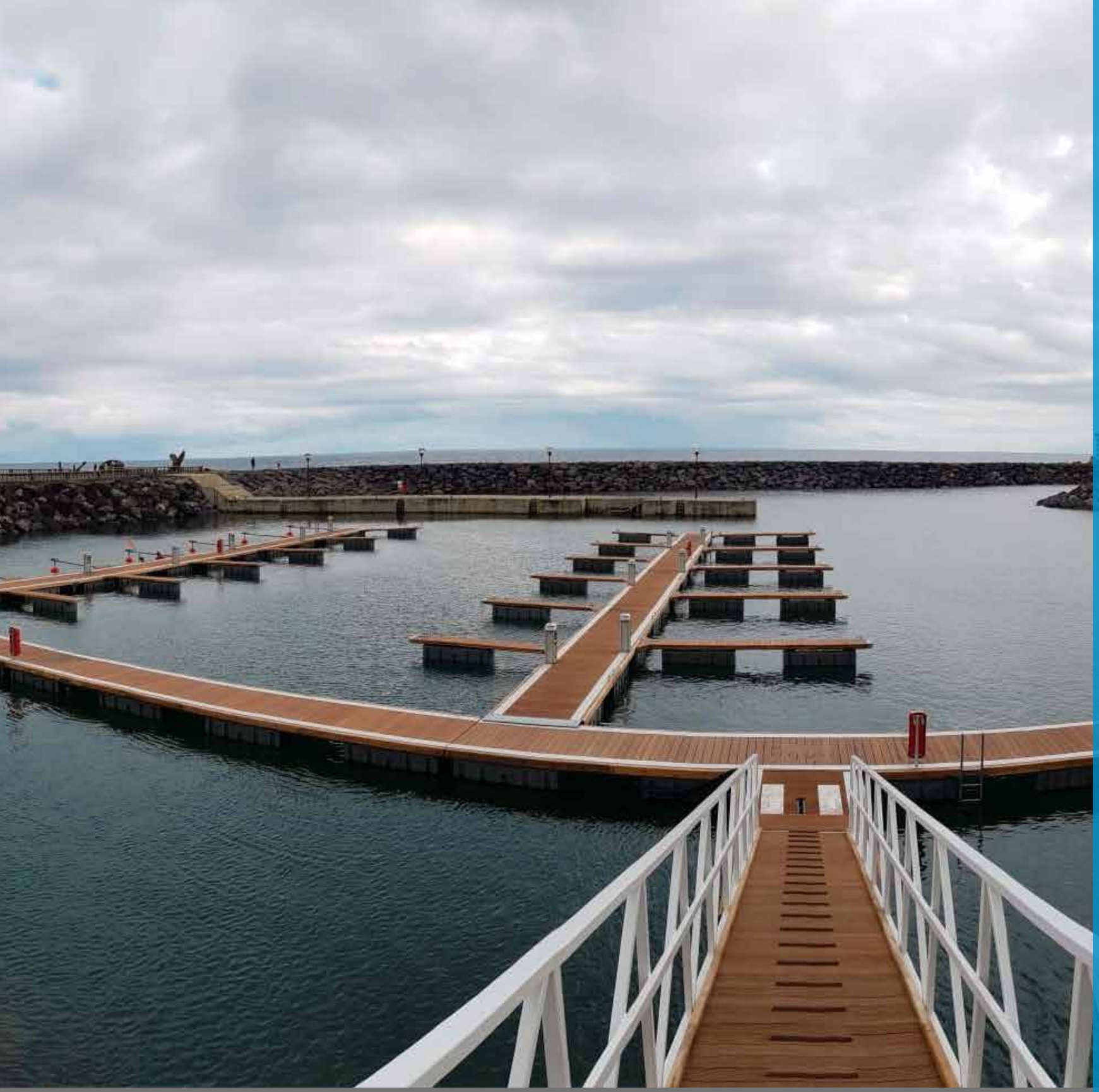

ACERO GALVANIZADO

SAGRES, SAGRES+

CARACTERÍSTICAS GENERALES

Estructura y Cubierta	Estructura de acero galvanizado en caliente
Defensas	Madera exótica imputrescible o composite
Flexibilidad	Ajuste a lo largo del pantalán que permite la fijación de otros pantalanes, fingers y accesorios
Sistemas de Amarre	Cadenas, amarres elásticos, pilotes, perfiles metálicos o tirantes
Servicios	Fácil montaje y mantenimiento de la red de servicios de electricidad y agua
Sobrecarga	1,5kN/m², en la superficie entre conductos uniformemente distribuida
Accesorios y Opciones	Pintura epóxica sobre la galvanización. Conductos equipados con cintas o cadenas de PVC. Defensas de elastómero marítimo. Sobrecargas superiores a 2,5 kN/m² o 4 kN/m² mediante flotación adicional.

APLICACIONES

- Zonas semiprotegidas en dársenas abrigadas
- Pantalanes de amarre en marinas y puertos deportivos y muelles de pesca
- Muelles privados y públicos
- Embarcaderos

Los sistemas Sagres y Sagres+ están formados por pantalanes flotantes con estructura de acero galvanizado por inmersión en caliente, compuesto por unidades modulares y adecuados a condiciones meteorológicas exigentes; opcionalmente, y sujeto a las características específicas de cada aplicación, las estructuras pueden ser pintadas después de la galvanización. Los pantalanes se suministran con conductos en ambos lados, cubiertos con tapas de aluminio anodizado. Estos sistemas se recomiendan para zonas semiprotegidas en dársenas abrigadas y han sido desarollados gracias a la experiencia adquirida después de más de 35 años en la industria. Destacan por su estabilidad, resistencia y durabilidad.

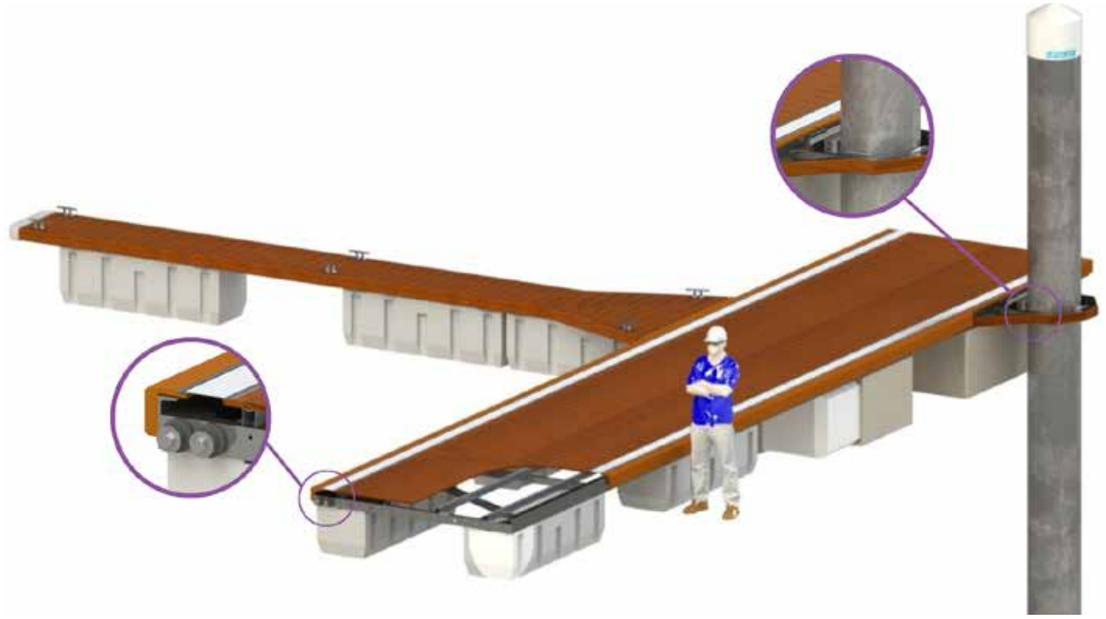

ESPECIFICACIONES TÉCNICAS

Estructura y Cubierta	Acero soldado, galvanizado por inmersión en caliente (BS.EN.150.1461:1999) Madera exótica imputrescible, tablas 145 x 21 mm, con tornillería de acero inoxidable; opcional en compuesto y enrejado
Sobrecarga	Pantalanes: Estándar de 1,5 kN/m² con opción de 2,5 kN/m²; Fingers: sobrecarga estándar de 1,0 kN/m².
Francobordo	500 mm sin carga
Calado	400 mm sin carga
Parámetros del Proyecto	Ondulación con altura significativa máxima de 400 mm (Sagres) y 500 mm (Sagres+). Viento con velocidad máxima de 47 m/s y velocidad media de 25 m/s. Carga lateral máxima de 1,25 kN/m (Sagres) y 1,50 kN/m (Sagres+). Distancia máxima entre pilotes: 25 m (Sagres) y 30 m (Sagres+)
Flotadores	Poliestireno expandido recubierto de hormigón reforzado con acero inoxidable o polietileno rotomoldeado relleno de poliestireno expandido
Uniones	Flexibles con bloques de elastómero atravesados por tornillos hexagonales M24, tuercas y frenos de sección; con dos o cuatro tornillos por conexión entre pantalanes; acero galvanizado o inoxidable.

ACERO REFORZADO GALVANIZADO
SAGRES HD

CARACTERÍSTICAS GENERALES

Estructura	Estructura reforzada de acero galvanizado en caliente
Cubierta y Defensas	Madera exótica imputrescible o composite
Flexibilidad	Ajuste a lo largo del pantalán que permite la fijación de otros pantalanes, fingers y accesorios
Sistema de Amarre	Cadenas, amarres elásticos, pilotes, perfiles metálicos o tirantes
Servicios	Fácil montaje y mantenimiento de la red de servicios de electricidad y agua
Sobrecarga	2,5 kN/m^2, uniformemente distribuida en la superficie entre conductos
Accesorios y Opciones	Pintura epóxica sobre la galvanización. Conductos equipados con cintas o cadenas de PVC. Preparado para la instalación de bolardos de amarre con capacidad de tracción hasta 10 T. Defensas de elastómero marítimo. Sobrecargas superiores mediante flotación adicional

APLICACIONES

- Zonas semiexpuestas en cuencas y estuarios
- Muelles para embarcaciones marítimo-turísticas y de pesca
- Muelles de abastecimiento de combustible
- Muelles para embarcaciones pesadas
- Pasarelas-muelle

El sistema Sagres HD está formado por pantalanes flotantes con estructura reforzada con alta resistencia y capacidad de sobrecarga, disponible en varias dimensiones y francobordos, con acabados según las gamas PFC, Sagres y Faro. Los pantalanes se suministran con conductos en ambos lados, cubiertos por tapas de aluminio anodizado.

Sagres HD es un sistema modular robusto y estable, con excelentes comportamientos a cargas alternadas, lo que la convierte en ideal y resistente para zonas donde las cargas resultantes de la acción del viento y ondulación son un factor crítico.

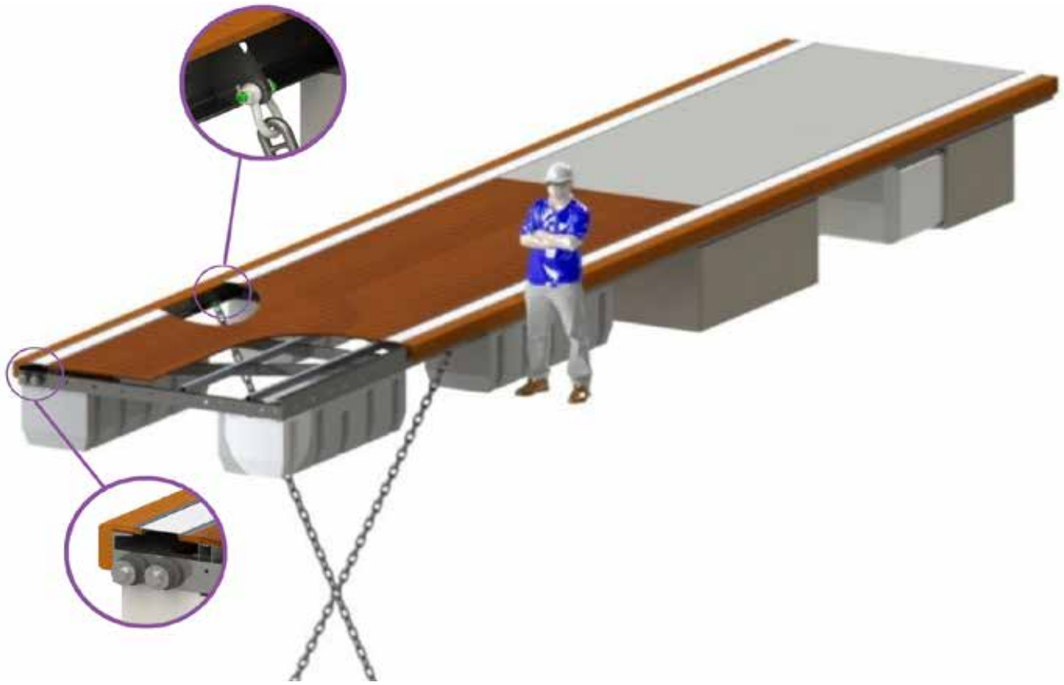

ESPECIFICACIONES TÉCNICAS

Estructura	Estructura de acero macizo galvanizado por inmersión
Cubierta	Tablas de madera exótica imputrescible, exenta de mantenimiento, con densidad mínima de 1.100 kg/m², dimensiones normalizadas 145 x 21 mm, aplanadas y estriadas, fijadas con tornillos de acero inoxidable; dimensiones opcionales de 110 x 21 mm y 145 x 28 mm; material opcional en material compuesto y enrejado
Sobrecarga	Pantalanes: estándar de 2,5 kN/m², opción de 4,0 kN/m²
Francobordo	550 mm sin carga
Calado	400 mm sin carga
Parámetros del Proyecto	Ondulación con altura significativa máxima de 600 mm Viento con velocidad máxima de 47 m/s y velocidad media de 25 m/s Carga lateral máxima de 2,5 kN/m. Distancia máxima entre pilotes: 35 m
Flotadores	Poliestireno expandido recubierto de hormigón reforzado con acero inoxidable o polietileno rotomoldeado relleno de poliestireno expandido
Uniones	Flexibles con bloques de elastómero atravesados por tornillos hexagonales M24, tuercas y frenos de sección; con dos o cuatro tornillos para conexión entre pantalanes; acero galvanizado o inoxidable.

PANTALANES DE ALUMINIO

ALUMINIO MARÍTIMO

FARO, FARO+

CARACTERÍSTICAS GENERALES

Estructura	Estructura de aleación de aluminio marítimo. Material de elevada resistencia a la corrosión y con un acabado atractivo.
Cubierta y Defensas	Madera exótica imputrescible
Flexibilidad	Ajuste a lo largo del pantalán que permite la fijación de otros pantalanes, fingers y accesorios
Sistemas de Amarre	Cadenas, amarres elásticos, pilotes, perfiles metálicos o tirantes
Servicios	Fácil montaje y mantenimiento de la red de servicios de electricidad y agua
Sobrecarga	Uniformemente distribuida de 1,5 kN/m² en la superficie entre conductos
Accesorios y Opciones	Defensas de elastómero marítimo. Incorporación de barandillas. Sobrecargas superiores mediante flotación adicional

APLICACIONES

- Zonas abrigadas en dársenas y estuarios
- Muelles para embarcaciones ligeras de recreo y ocio
- Embarcaderos privados
- Zonas de elevada agresividad ambiental

Los sistemas Faro y Faro+ están formados por pantalanes flotantes con una estructura con perfil especial de aleación de aluminio compuesto por unidades modulares.
Los pantalanes se suministran con conductos en ambos lados, con cubiertas de aluminio anodizado; opcionalmente, estos conductos pueden ser equipados con cintas o cadenas de PVC.
Se recomiendan estos sistemas para instalaciones en zonas abrigadas en dársenas y estuarios, sujetos a baja fatiga. Es un equipo de fácil instalación, estable, flexible y resistente a la corrosión.

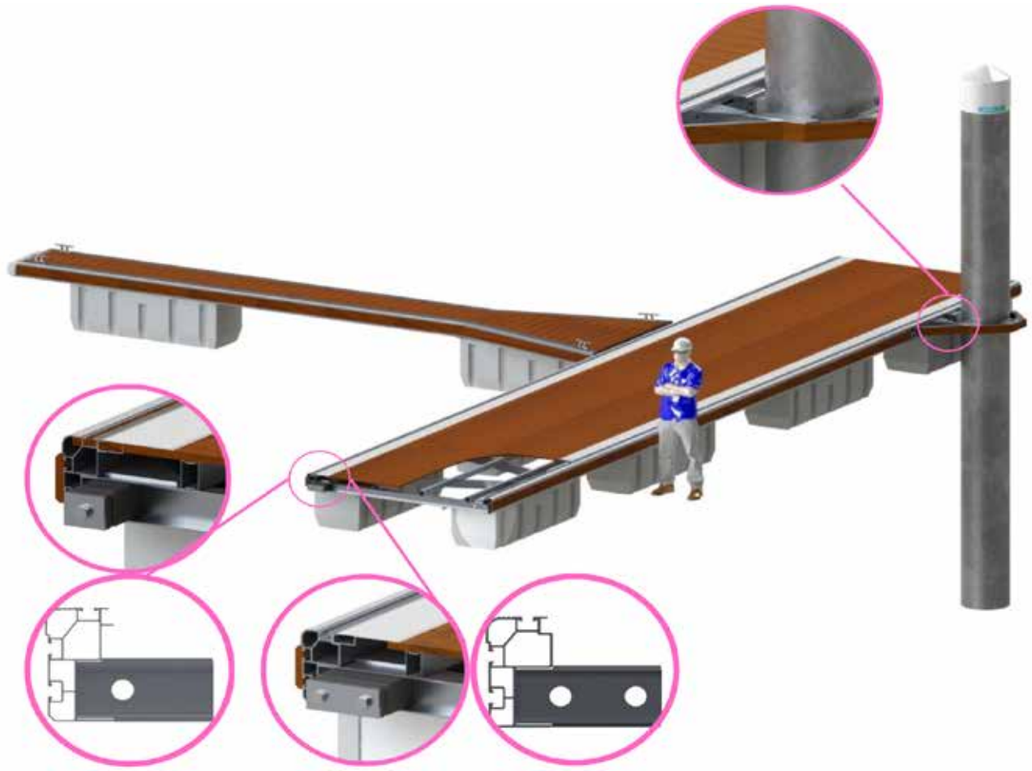

ESPECIFICACIONES TÉCNICAS

Estructura	Soldada y arriostrada de aleación de aluminio del tipo A6082-T6 y A6005-T5. La gama Faro+ tiene estructura reforzada y perfil más robusto. Peso de la estructura con ancho de 2,5 m: 34,4 kg/m (Faro) y 45,6 kg/m (Faro+)
Cubierta	Tablas de madera exótica imputrescible, exenta de mantenimiento, con densidad mínima de 1.100kg/m², antideslizante, dimensiones normalizadas 145x21mm, aplanadas y estriadas, fijadas con tornillos de acero inoxidable; dimensiones opcionales de 110 x 21 mm y 145 x 28 mm; material opcional de material compuesto y enrejado
Sobrecarga	**Pantalanes:** sobrecarga estándar de 1,5 kN/m², entre conductos. **Fingers:** sobrecarga estándar de 1,0 kN/m²
Francobordo	500 mm sin carga
Calado	400 mm sin carga
Parámetros del Proyecto	Ondulación con altura significativa máxima de 250 mm (Faro) y 350 mm (Faro+). Viento con velocidad máxima de 40 m/s y velocidad media de 20 m/s. Carga lateral máxima de 0,25kN/m (Faro) y 0,50 kN/m (Faro+). Carga máxima sobre cornamusas de 25 kN (Faro) y 50 kN (Faro+). Distancia máxima entre pilotes: 20 m (Faro) y 24 m (Faro+)
Flotadores	**Pantalanes:** polietileno rotomoldeado rellenos de poliestireno expandido; sin necesidad de mantenimiento. **Fingers:** polietileno rotomoldeado rellenos de poliestireno expandido
Ligações	Flexíveis e silenciosas com blocos de elastómero atravessados por parafusos sextavados M24 em aço inoxidável, com porcas e freios

ALUMINIO MARÍTIMO REFORZADO
FARO HD

CARACTERÍSTICAS GENERALES

Estructura	Estructura con extensión reforzada de aleación de aluminio marítimo. Material de elevada resistencia a la corrosión y de acabado atractivo.
Defensas	Madera exótica imputrescible de composite
Flexibilidad	Ajuste a lo largo del pantalán que permite la fijación de otros pantalanes, fingers y accesorios
Sistemas de Amarre	Cadenas, amarres elásticos, pilotes, perfiles metálicos o tirantes
Servicios	Fácil montaje y mantenimiento de la red de servicios de electricidad y agua
Sobrecarga	Uniformemente distribuida de 2,0 kN/m² en la superficie entre conductos
Accesorios y Opciones	Incorporación de barandillas. Defensas de elastómero marítimo. Sobrecargas superiores mediante flotación adicional.

APLICACIONES

- Atraque de embarcaciones de media dimensión en zonas abrigadas
- Muelles marítimo-turísticos
- Estructuras fijas y pasarelas-muelles ligeros

El sistema Faro HD está formado por equipamento flotante con estructura reforzada con aleación de aluminio marítimo. Se utiliza para el amarre de embarcaciones en dársenas semiprotegidas en zonas agresivas donde la corrosión es un factor crítico.

El pantalán se compone de conductos en ambos lados, con cubiertas de aluminio anodizado; opcionalmente, estos conductos pueden ser equipados con cintas o cadenas de PVC.
Se caracterizan por su durabilidad, resistencia a la corrosión y robustez.

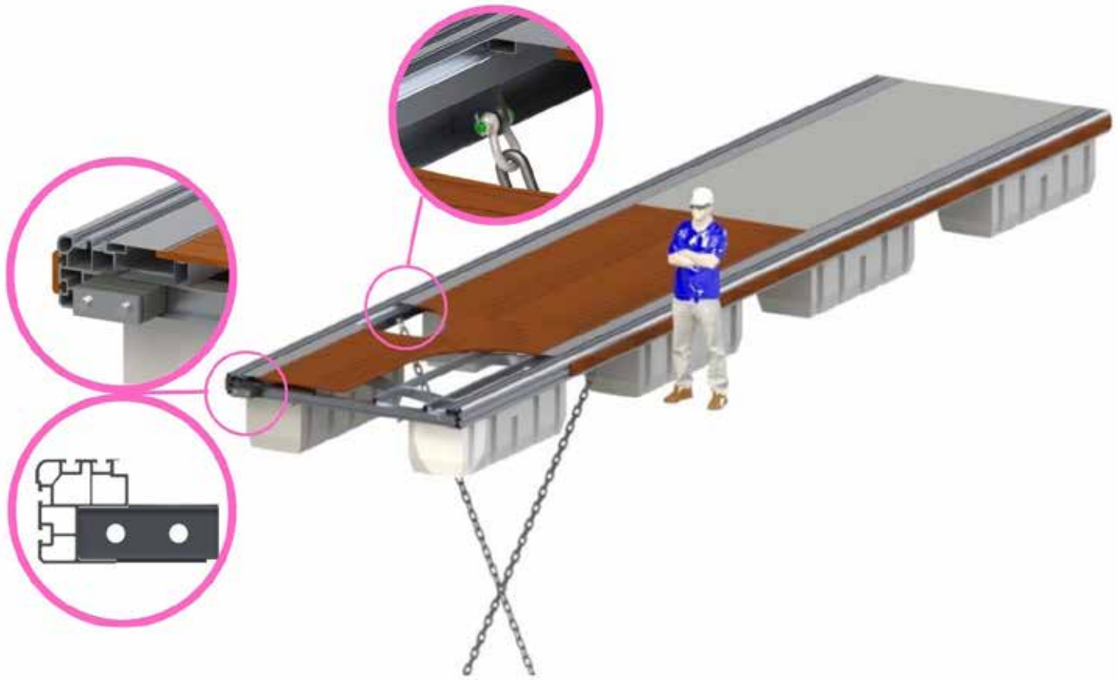

ESPECIFICACIONES TÉCNICAS

Cubierta	Tablas de madera exótica imputrescible, exenta de mantenimiento, con densidad mínima de 1.100 kg/m², antideslizante, dimensiones normalizadas 145 x 21 mm, aplanadas y estriadas, fijadas con tornillos de acero inoxidable; dimensiones opcionales de 110 x 21 mm y 145 x 28 mm; material opcional en material compuesto y enrejado
Estructura	Soldada y arriostrada con aleación de aluminio del tipo A6082-T6 y A6005-T5. Peso de la estructura con ancho de 2,5 m: 65,3 kg/m
Sobrecarga	Pantalanes: sobrecarga estándar de 2,0 kN/m², opcional de 2,5 kN/m², entre conductos. Fingers: sobrecarga estándar de 1,0 kN/m²
Francobordo	500mm sin carga
Calado	400mm sin carga
Parámetros del Proyecto	Ondulación con altura significativa máxima de 450 mm Viento con velocidad máxima de 42 m/s y velocidad media de 22m/s Carga lateral máxima de 0,75 kN/m Carga máxima sobre cornamusas de 75 kN Distancia máxima entre pilotes: 28 m
Flotadores	Pantalanes: polietileno rotomoldeado rellenos de poliestireno expandido; exentos de mantenimiento Fingers: polietileno rotomoldeado rellenos de poliestireno expandido
Uniones	Flexibles y silenciosas con bloques de elastómero atravesados por tornillos hexagonales M24 de acero inoxidable, con tuercas y frenos de sección

PANTALANES DE MADERA

PINO NÓRDICO REFORZADO
DOC-KIT

CARACTERÍSTICAS GENERALES

Estructura	Estructura de pino nórdico impregnado, con refuerzos de acero galvanizado o inoxidable
Flotadores	Polietileno rotomoldeado rellenos de poliestireno expandido
Defensas	Pino nórdico
Flexibilidad	Fácil transporte, montaje e instalación
Sistemas de Amarre	Fijación por muertos y cadenas, o cables de nailon y anclajes en tierra
Sobrecarga	Uniformemente distribuida en la superficie de 1 kN/m^2
Accesorios y Opciones	Refuerzos de acero inoxidable. Pantalán con 4 x 2,2 metros. Sistemas de amarre por pilotes o vigas de pared. Fingers ligeros, utilizados en conjunto con los pantalanes flotantes para zonas individuales. Defensas de elastómero marítimo. Escalón rebajado para remos y kayaks. Flotadores rebajados para reducción del francobordo.

APLICACIONES

- Embarcaderos privados ligeros
- Muelles para remos y canoas
- Muelle para vela ligera
- Muelles en playas fluviales, ríos, lagos y embalses

El sistema Doc-Kit está formado por pantalanes flotantes con estructura de madera de pino nórdico integralmente diseñado y fabricado por Lindley.

El equipo estándar se suministra en un kit, siendo fácilmente transportado e instalado, y se destina a zonas muy abrigadas, con corrientes reducidas y sin ondulación generada por el viento.

Completamente de madera tratada, es un sistema ecológico, económico, ligero y se integra perfectamente en el entorno.

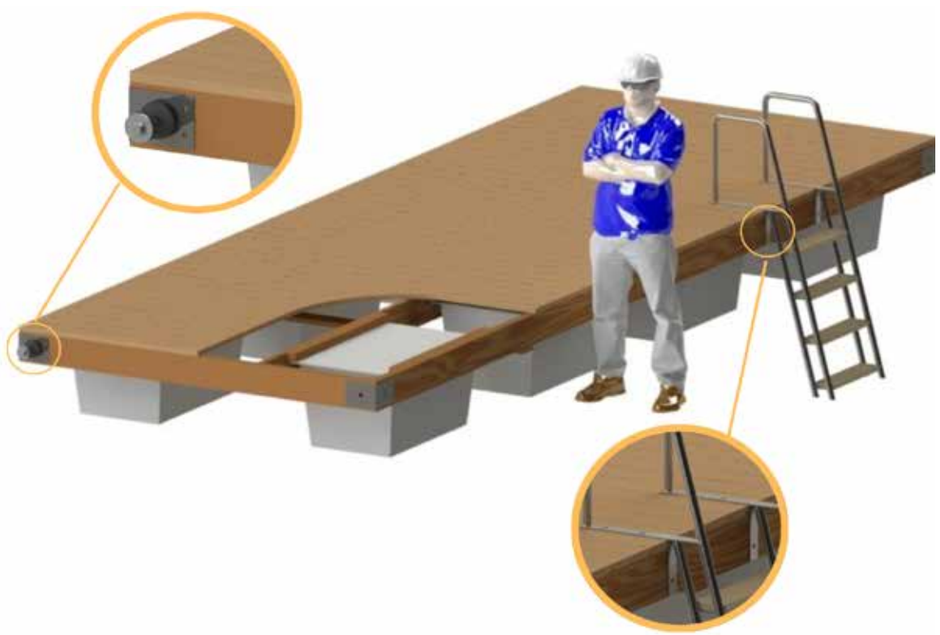

ESPECIFICACIONES TÉCNICAS

Estructura	Pino nórdico impregnado con refuerzos de acero galvanizado
Cubierta	Tablas de madera de pino nórdico con espesor de 25 mm, aplanadas y estriadas, fijadas con tornillos de acero inoxidable
Sobrecarga	100 kg/m^2 para una carga uniformemente distribuida en la superficie con 25% de reserva de flotación
Francobordo	450 mm sin carga
Calado	150mm sin carga
Parámetro del Proyecto	Zonas abrigadas con ondulación inferior a 150 mm y corrientes inferiores a 1 nudo
Flotadores	Polietileno rotomoldeado rellenos de poliestireno expandido
Uniones	Flexibles con bloques de elastómero y tornillos de acero galvanizado o inoxidable

EJEMPLOS DE CONFIGURACIONES

A	Disposición en T con pasarela de acceso
B	Disposición en I con pasarela de acceso
C	Combinación de pantalanes; con fingers para varios puntos de amarre
D	Sistema isolado

PLATAFORMAS FLOTANTES

POLIETILENO ROTOMOLDEADO
HYDROFLOAT

CARACTERÍSTICAS GENERALES

Estructura	Base de polietileno rotomoldeado con suelo antideslizante
Dimensiones	Longitud: 3,5 m Anchura: 1,5 m Altura: 38 cm
Flexibilidad	Fácil transporte y montaje
Mantenimiento	Reducida
Capacidad de carga	Hasta 700 kg
Peso	105 kg
Color	Disponible en azul y marrón

APLICACIONES

- Aparcamiento de motos de agua
- Aparcamiento de embarcaciones semirígidas ligeras

El sistema Hydrofloat está formado por equipamiento flotante con estructura de polietileno de alta densidad y suelo antideslizante, diseñado para permitir el aparcamiento seguro de las motos de agua en marinas, muelles y embalses.

Este equipamiento precisa de un mantenimiento reducido y amarre flexible perpendicular o paralelo al muelle sin piezas fijas a su estructura. Con el uso de esta plataforma dispone de un acceso rápido y adecuado al agua; la plataforma está equipada de un sistema de absorción de impacto que proporciona un apoyo suave para la quilla y facilita la aproximación al estacionamiento. Se trata de un sistema de fácil instalación, ligero, resistente y versátil.

POLIETILENO INYECTADO
FLEXIFLOAT

CARACTERÍSTICAS GENERALES

Estructura	Base de polietileno inyectado con suelo antideslizante
Dimensiones	Elementos mini : 50 x 50 x 25 cm Elementos individuales : 50 x 50 x 40 cm Elementos dobles : 100 x 50 x 40 cm
Flexibilidad	Fácil transporte y montaje
Mantenimiento	Reducida
Capacidad de carga	Hasta 375 kg/m^2
Peso	Elementos mini : 5,2 kg Elementos individuales : 6,0 kg Elementos dobles : 11,5 kg
Color	Disponible en azul, gris claro y negro

APLICACIONES

- Piscinas naturales, parques acuáticos
- Estacionamiento de embarcaciones semirígidas ligeras
- Instalaciones provisionales
- Acuicultura

El sistema Flexifloat está formado por equipamiento modular flotante con estructura de polietileno de alta densidad inyectado, utilizado en aplicaciones temporales y en zonas de acceso acondicionado; a pesar de ser ligero, ha sido diseñado para soportar condiciones meteorológicas adversas.

Este equipo se caracteriza por precisar mantenimiento reducido y por su prolongada vida útil. Los elementos mini cuentan con un francobordo rebajado para adaptarse a remo y kayaks.

Este equipamiento está certificado por las normas ISO9001 y aprobado por organismos de protección ambiental.

PASARELAS Y CONTROLES DE ACCESOS

ACERO, ALUMINIO Y PINO NÓRDICO

PASARELAS DE ACCESO

CARACTERÍSTICAS GENERALES

Estructura	Estructuras de estilo celosía con opciones de acero, aluminio o pino nórdico, sujeto a los requerimientos del cliente y de la aplicación
Cubierta	Madera exótica provista de tablas antideslizantes; opcionalmente de materiales composite
Flexibilidad	Compatibilidad adaptable a cada aplicación
Sobrecarga, Carga lateral	Uniformemente distribuida sobre la superficie de 2,5 kN/m²; carga horizontal de 1 kN/m aplicado sobre la barandilla lateral
Accesorios y opciones	Según el tipo de uso, las pasarelas pueden ser diseñadas para sobrecargas especiales, de 4 kN/m² para acceso no habilitado y 5 kN/m² para uso público. Capacidad de diseño y fabricación para atender requisitos especiales

APLICACIONES

- Acceso al pantalán flotante en marinas, puertos deportivos y puertos de pesca
- Uniones peatonales

Las pasarelas de acceso son una de las piezas fundamentales en una infraestructura náutica, pudiendo ser utilizadas para aplicaciones peatonales o para acceder a la instalación flotante.

Las infraestructuras pueden estar fabricadas de acero, aluminio o pino nórdico, en línea con las especificaciones de nuestra gama de equipamiento flotante Sagres, Faro y Dockit, respectivamente.

Lindley ha estado desarrollando métodos de cálculo y procesos de fabricación optimizados y probados en las pasarelas producidas en los últimos años. El rendimiento estructural está adecuadamente optimizado en términos de resistencia y deformación para las condiciones de carga definidas para cada proyecto. Nuestro equipo de ingenieros estudia el comportamiento de las estructuras en función de las especificaciones definidas para cada aplicación.

ACERO METALIZADO O GALVANIZADO

PASARELAS ALPS

ESPECIFICACIONES TÉCNICAS

Estructura	Celosías con perfiles de acero decapado y metalizado o galvanizado en caliente pintado
Dimensiones	Fabricadas preferentemente con dimensiones estándar en longitudes de 8 a 20 m, y anchuras útiles de 1,0, 1,5, 2,0 y 2,5 m
Sobrecarga	Sobrecarga de 2,5 kN/m², 4 kN/m² o 5 kN/m²
Diseño y Fabricación	Capacidad de diseño y fabricación para responder a requisitos especiales, tanto en dimensiones como sobrecargas de uso

OPCIONES

Uniones	Tanto el extremo superior como el extremo inferior del puente se pueden suministrar con pivotes uniaxiales, biaxiales y rodillos, lo que permite movimientos angulares en los planos vertical y horizontal
Flotador de Soporte del Puente	Pueden tener flotación propia en el extremo inferior
Iluminación	Pueden ser suministrados con iluminación propia

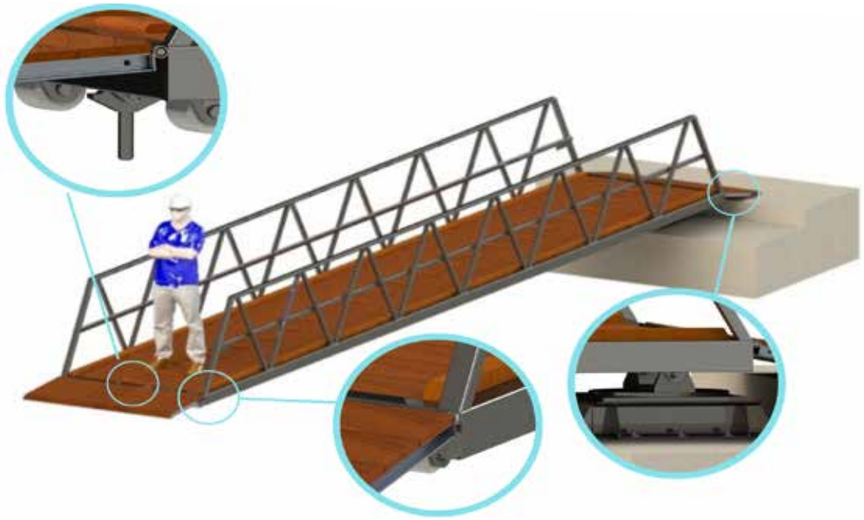

ALUMINIO MARÍTIMO

PASARELAS ALPF

ESPECIFICACIONES TÉCNICAS

Estructura	Celosía con perfiles de aluminio marítimo
Dimensiones	Fabricadas preferentemente con dimensiones estándar con longitudes de 8 a 20m, y anchuras útiles de 1,0, 1,5, 2,0 y 2,5 m
Sobrecarga	Sobrecarga de 2,5 kN/m², 4 kN/m² o 5 kN/m²

OPCIONES

Uniones	Tanto el extremo superior como el extremo inferior del puente se pueden suministrar con pivotes uniaxiales, biaxiales y rodillos, lo que permite movimientos angulares en los planos vertical y horizontal
Flotador de Soporte del Puente	Pueden tener flotación propia en el extremo inferior
Iluminación	Pueden ser suministrados con iluminación propia

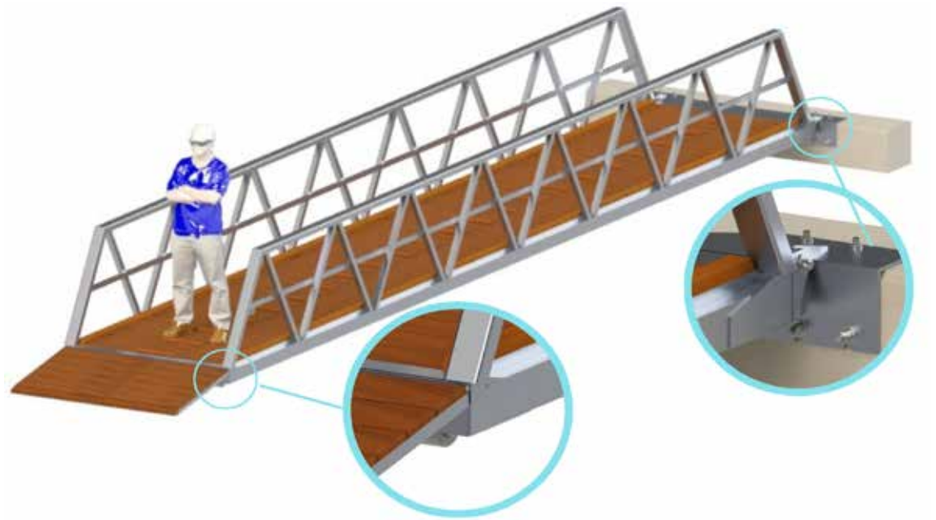

PINO NÓRDICO

PASARELAS ALPD

ESPECIFICACIONES TÉCNICAS

Estructura	Madera de pino nórdico reforzado con acero
Dimensiones	Fabricadas preferentemente con dimensiones estándar con longitudes de 4 a 6 m, y anchuras útiles de 1,1 m
Sobrecarga	Sobrecarga normalizada uniformemente distribuida sobre la superficie de 1kN/m²

OPCIONES

Uniones	Tanto el extremo superior como el extremo inferior del puente se pueden suministrar con pivotes uniaxiales, biaxiales y rodillos, lo que permite movimientos angulares en los planos vertical y horizontal
Flotador de Soporte del Puente	Pueden tener flotación propia en el extremo inferior
Iluminación	Pueden ser suministrados con iluminación propia

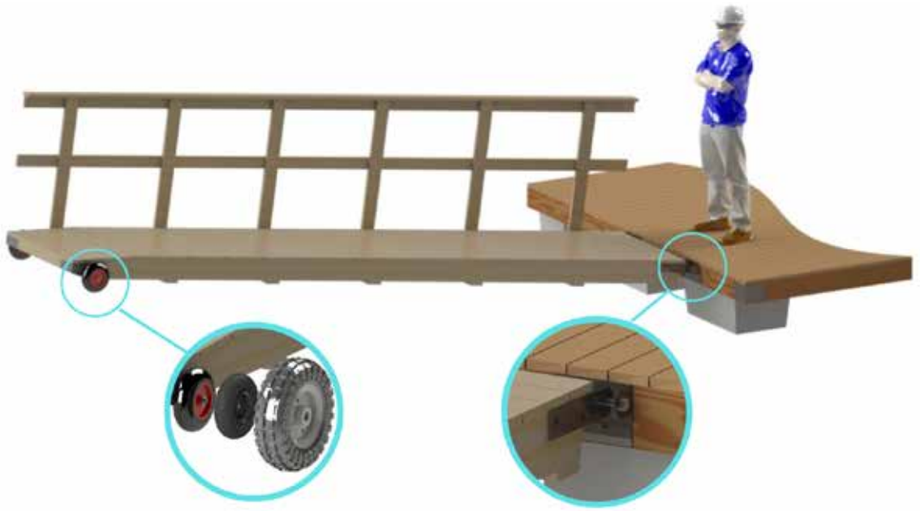

PUERTAS DE ACCESO
ALAC

CARACTERÍSTICAS GENERALES

Estructura	Reforzadas con tratamiento anti-corrosivo y su acabado coincide con los puentes
Composición	Puerta y protecciones laterales con paneles de policarbonato
Flexibilidad	Lindley recomienda a sus clientes la solución adecuada para cada aplicación

OPCIONES

Automatización	Pueden ser automatizadas, a través de un brazo y un cerrojo eléctricos; en este caso, el control de acceso realiza a través de un lector de tarjetas magnéticas, teclado o bloqueo con muelle
Acabado	Con paneles de rejilla galvanizada, vidrio templado o chapa perforada, según los requisitos del cliente
Accesorios	Iluminación propia, sistema CCTV, puerta de barrido o corredera, con hoja simple o doble

APLICACIONES

- Control de acceso en puertos deportivos, puertos de pesca y muelles privados

ACCESORIOS Y SERVICIOS

ACCESORIOS Y SERVICIOS

TORRETAS DE SERVICIOS

CARACTERÍSTICAS GENERALES

Dimensiones	Base, altura y anchura variables en función de la aplicación; alturas entre 500 mm y 1500 mm
Acabado	Acabado exterior con material anticorrosivo (plástico prensado, aluminio pintado o acero inoxidable)
Servicios	Electricidad: combinaciones de tomas eléctricas monofásicas y/o trifásicas de 16 A a 250 A Agua: combinaciones de salidas de agua de 1/2” a 1”, incluyendo manguera con soporte apropiado
Protección	Equipadas con interruptor diferencial y un interruptor para la prevención de sobrecargas
Color	Gama y patrones diversificados
Fabricación	Proveedor certificado CE
Accesorios y Opciones	Control de consumos a través de contadores y lectores analógicos o digitales, asociados a sistemas de tarjetas de crédito o fichas. Integración en sistemas de gestión global de la infraestructura

APLICACIONES

- Estructuras fijas en tierra
- Pantalanes flotantes
- Muelles de combustible y de servicios
- Campings y zonas de autocaravanas
- Espacios de ocio

ACCESORIOS Y SERVICIOS

TORRETAS PARA MEGAYATES

ESPECIFICACIONES TÉCNICAS

Estructura	Chasis interno de aluminio marítimo y recubrimiento de aluminio marítimo pintado o de acero inoxidable
Material	Aluminio marítimo pintado o de acero inoxidable
Potencia	Tomas CEI309 o Marechal entre 16 A y 600A, monofásicas y/o trifásicas
Estanqueidad	IP65

TORRETAS EV

ESPECIFICACIONES TÉCNICAS

Estructura	Acero galvanizado pintado Protección contra sobrecarga Iluminación LED
Fabricación	Proveedor certificado ISO9001, CE
Opcional	También está disponible como una unidad de alta velocidad con una o dos salidas IEC 62196, proporcionando una carga monofásica o trifásica desde 3,6 kW a 22 kW.

WALLPOD

ESPECIFICACIONES TÉCNICAS

Acabado	Disponible en una amplia variedad de colores
Estructura	Material anticorrosivo (fibra, acero inoxidable o aluminio)
Capacidad	16amp (3.6kW) o 32amp (7.2 kW) Esta unidad también proporciona uma toma doméstica IP65 de 13amp

ACCESORIOS Y SERVICIOS

TORRETAS DE EMERGENCIA

ESPECIFICACIONES TÉCNICAS

Estructura	Classic: Carcasa interna de acero galvanizado y carcasa extena de aluminio Quantum: Cuerpo de aluminio extruido anodizado
Fabricación	Proveedor certificado ISO9001, CE
Opcional	Boya con retinida, extintor de polvo químico y caja de primeros auxilios, linterna de emergencia y sirena

ESCALERAS DE EMERGENCIA

ESPECIFICACIONES TÉCNICAS

Dimensiones	Disponible en varios tamaños y configuraciones
Estructura	Material anticorrosivo (fibra, acero inoxidable o aluminio)
Instalación	Fijación lateral o superior mediante tornillería de acero inoxidable

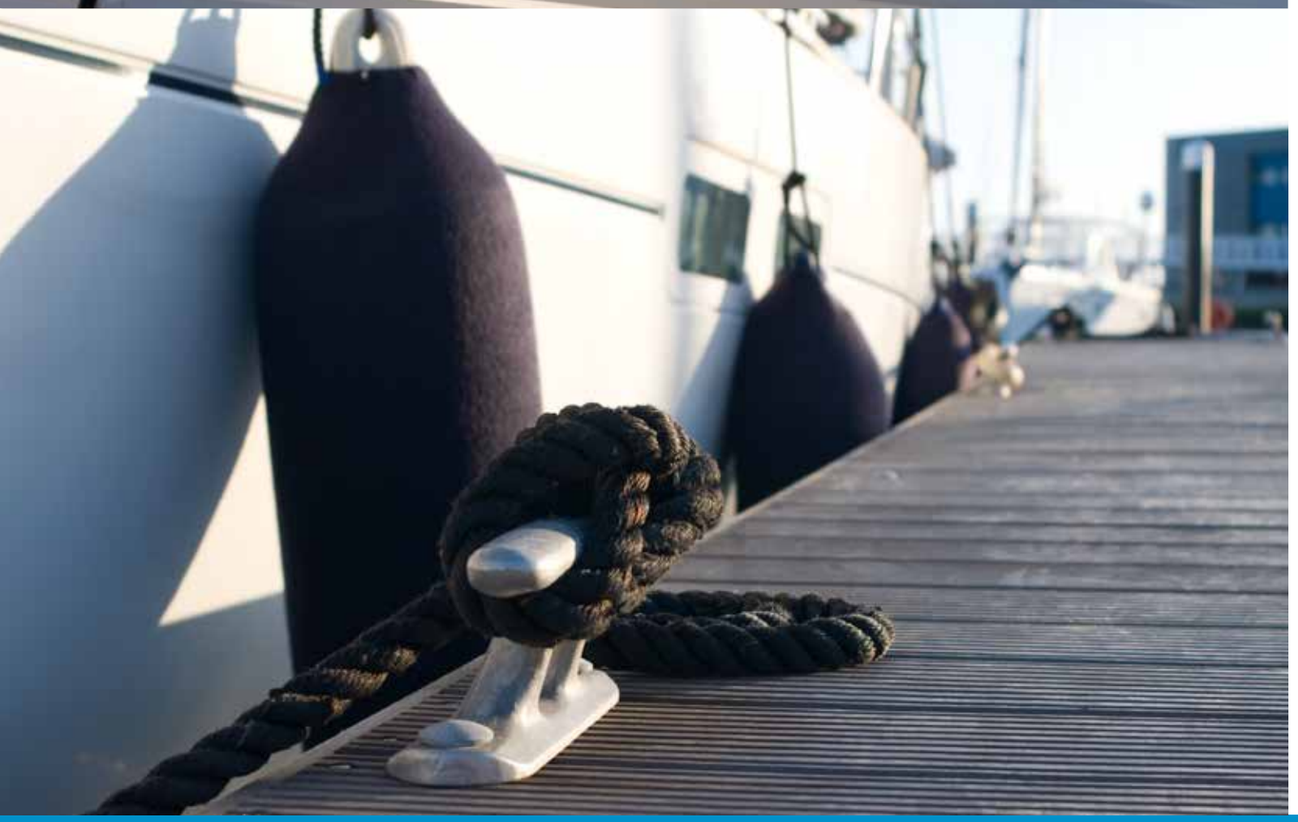

ACCESORIOS Y SERVICIOS

CORNAMUSAS Y BOLARDOS

ESPECIFICACIONES TÉCNICAS

Estructura	Aluminio fundido
Instalación	Fijación por medio de tornillería de acero inoxidable

CORNAMUSAS DE 3T

BOLARDOS DE 5T

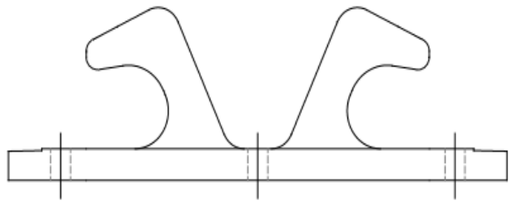

CORNAMUSAS DE 8T

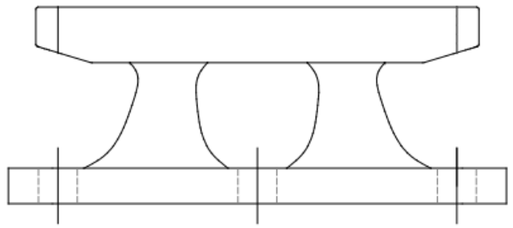

BOLARDOS DE 10T

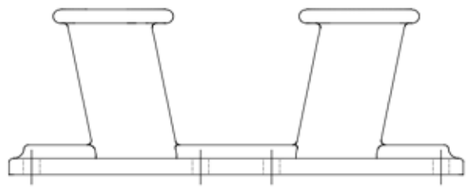

SISTEMAS DE AMARRE

SISTEMAS DE AMARRE

ANILLAS PARA PILOTES

El sistema de amarre a través de anillas para pilotes está formado por una anilla que rodea el pilote, fijándolo así al pantalán y acompañándolo en la variación de la marea.

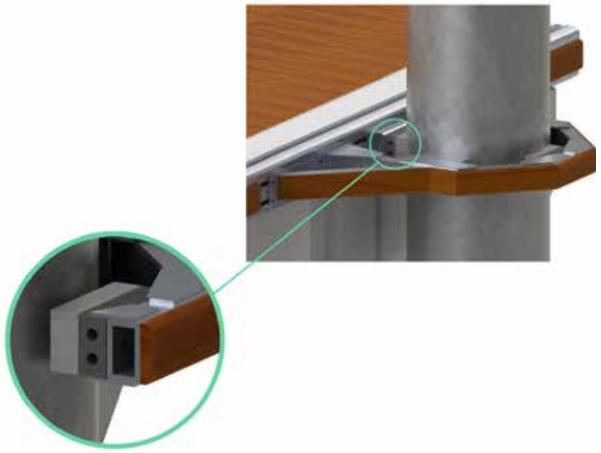

ESPECIFICACIONES TÉCNICAS

Dimensiones	Disponibles en varios tamaños
Estructura	Pilotes de acero de calidad X50 o superior, diámetros de 340 a 610 mm, movimiento longitudinal y espesor mínimo de 10 mm.

VIGAS DE PARED

Los sistemas de amarre a través de vigas de pared de acero galvanizado HEB pueden estar fijadas al muelle con anclajes químicos.
Las abrazaderas de las vigas de pared están equipadas con material de baja fricción y con sistemas de amortiguación de impacto, así como un dispositivo de ajuste para minimizar cualquier holgura.

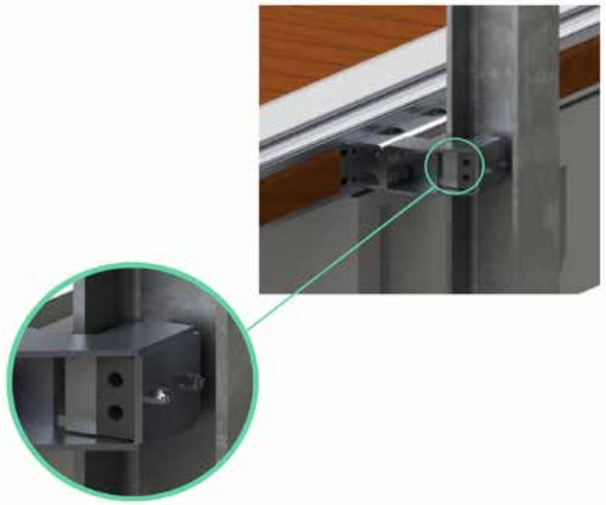

ESPECIFICACIONES TÉCNICAS

Dimensiones	Disponibles en varios tamaños
Estructura	Vigas HEB (160-220) de acero

SISTEMAS DE AMARRE

BIELAS DE ANCLAJE

Las bielas de anclaje pueden ser de forma tubular, en 'A' o entramados y operan bajo compresión-tensión, manteniendo el pantalán posicionado a cierta distancia. Un conjunto de cabos de bloqueo cruzados aseguran la rigidez del conjunto y lo mantienen en paralelo a tierra. Los sistemas de amarre de este tipo están normalmente calculados para resistir corrientes con una velocidad máxima de hasta 3 m/s (aprox. 6 nudos).

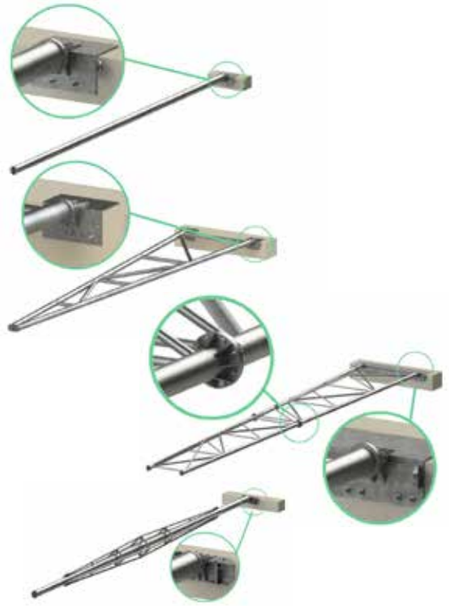

ESPECIFICACIONES TÉCNICAS

Dimensiones	Disponibles en varios tamaños
Estructura	Componentes metálicos de acero tratados por inmersión en caliente, posteriormente pintados, o de aluminio marítimo, dotados de flotación propia

CADENAS Y AMARRES ELÁSTICOS

El sistema de amarre a través de cadenas o amarres elásticos proporciona el amortiguamiento en el movimiento de los pantalanes.

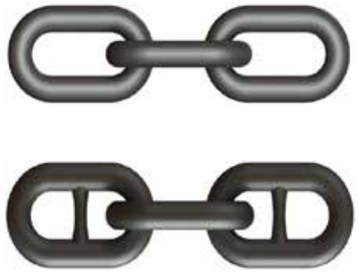

ESPECIFICACIONES TÉCNICAS

Dimensiones	Disponibles en varios tamaños
Estructura	Cadenas metálicas de eslabón abierto o cerrado galvanizadas por inmersión en caliente o pintura epóxica de alquitrán Pieza con material específicamente desarrollado para absorber estiramientos regulares sin deformación permanente

MUERTOS DE HORMIGÓN Y ANCLAJES

Las cadenas o amarres elásticos se conectan a muertos de hormigón armado o anclajes fijos al fondo.

ESPECIFICACIONES TÉCNICAS

Dimensiones	Disponibles en varios tamaños y pesos
Estructura	Los muertos son de hormigón armado con refuerzo gaviola y ojal. Los anclajes son de hierro fundido o acero y pueden tener diferentes configuraciones.

HINCA DE PILOTES

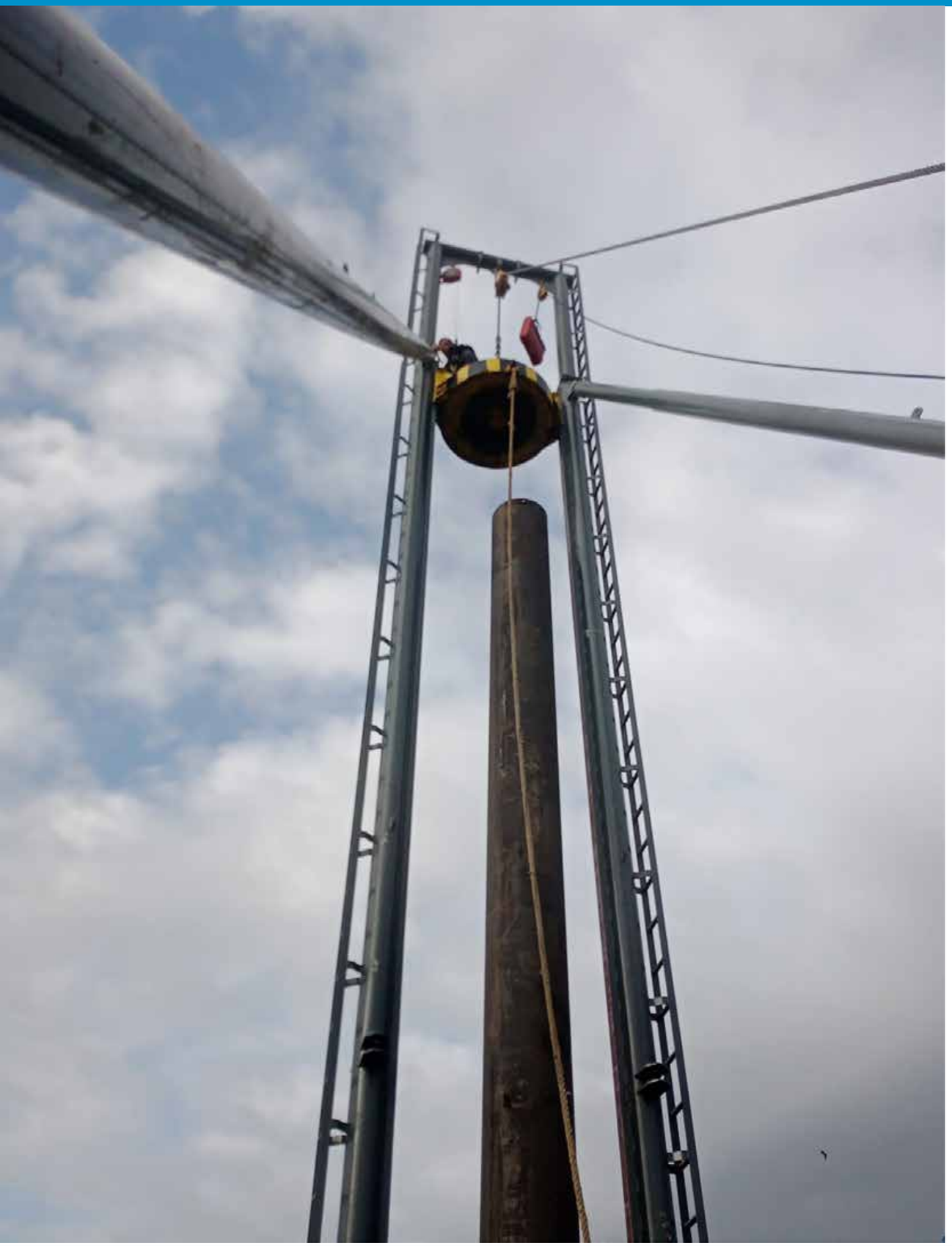

HINCA DE PILOTES

LINDLEY dispone actualmente de medios propios certificados para ejecutar trabajos de colocación de pilotes metálicos tanto en suelos arenosos y fangosos como en aplicaciones más exigentes como superficies de arcilla y roca.

Mediante el uso de equipamento modular transportable por vía terrestre, con bajo coste de movilización, es posible llevar a cabo obras de este tipo recurriendo a sistemas certificados por las autoridades competentes.

La operación consta de tres etapas:

- Montaje del pantalán flotante
- Preparación de los tubos metálicos
- Hinca de pilotes

CARACTERÍSTICAS GENERALES

PLATAFORMA HINCA DE PILOTES METÁLICOS	
Pantalán flotante	12x7,5m
Cabrestante	8.000 Kg
Central hidráulica	
Cabrestante de maniobra	2.000kg
Capacidad elevación máxima	4.500kg
Velocidad capacidad elevación máxima	20m por min.
Martillo para clavar en arena y barro	2.000kg/3.200kg/4.500kg
Broca para perforar rocas	1.500kg
Límite de hinca	Cota prefedinida
Capacidad máxima de hinca	70 diámetros

APLICACIONES

- Amarre de pasarelas y pantalanes en suelos arenosos, fangosos, arcillosos y rocosos
- Apoyo de estructuras fijas sobre el agua

OPERACIÓN

Montaje de la Plataforma Flotante

La plataforma de pilotaje está formada por módulos que son transportados a la obra en camión. Una vez en la zona de ejecución de los trabajos, los módulos son premontados y colocados en el agua por medio de una grúa telescópica; con el pantalán ya flotando, se afinan las conexiones y se procede al montaje de la torre y del equipamento hidráulico.

Preparación de los Tubos Metálicos

Los tubos metálicos para los pilotes se descargan en el terraplén junto al agua, permitiendo la colocación progresiva para la plataforma flotante, a medida que se ejecutan los trabajos de fijación.

Hinca de Pilotes

La hinca de pilotes se realiza según un programa de trabajo definido con el cliente, procediendo a un posicionamento preliminar con ayuda de topografía y alineamiento de la torre para garantizar su posición y verticalidad. La incrustación en suelos arenosos, fangosos y de arcilla fina se realiza con un martillo de caída libre; en los casos en que sea necesario añadir tubería, los tramos serán soldados de extremo a extremo. Al finalizar la fijación, la parte superior del pilote se corta según la cota de coronamiento, minimizando el intercambio de gases y la corrosión interna. En situaciones donde el tipo de suelo exija métodos más robustos podrá ser necesario el uso de trepanado.

MARINA SECA

MARINA SECA

Lindley dispone de una completa gama de equipamientos para varada y estacionamiento de embarcaciones, así como estructuras para marina seca. Gracias a la experiencia acumulada durante años de actividad y también de la de sus socios, nuestros técnicos ofrecen a sus clientes un servicio integral, que incluye asesoramiento en la selección del equipamiento más adecuado según las necesidades de cada proyecto, montaje e instalación 'llave en mano', formación del personal y servicio posventa de alta calidad. Trabajamos exclusivamente con equipamientos de máxima calidad, garantizando de esta manera una relación duradera con nuestros clientes al maximizar el retorno de su inversión.

TRAVELIFTS

FORKLIFTS

REMOLQUES HIDRÁULICOS

PUNTALES DE VARADA

ESTANTERÍAS

PROYECTOS ESPECIALES

PROYECTOS ESPECIALES

Uno de los factores diferenciales de LINDLEY MARINAS, fruto de la experiencia tras muchos años dedicados al diseño, fabricación e instalación de equipamiento flotante, reside en la flexibilidad en el desarollo de soluciones adaptadas a los requisitos específicos de cada aplicación.

Esta característica ha comportado que hayamos ido desarollando proyectos especiales que nos permiten mostrar un currículo relevante de soluciones variadas.

PASEOS Y PUENTES PEATONALES

PANTALANES DE TRABAJO

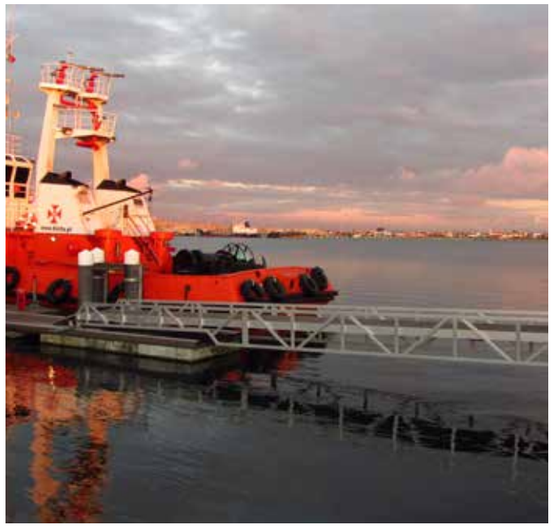

PLATAFORMAS DE BOMBEO

EMBARCADEROS FLUVIALES Y MARÍTIMO-TURÍSTICOS

PROYECTOS ESPECIALES

MUELLES PARA PERSONAS CON MOVILIDAD REDUCIDA

PANTALANES PARA REMO Y CANOAS

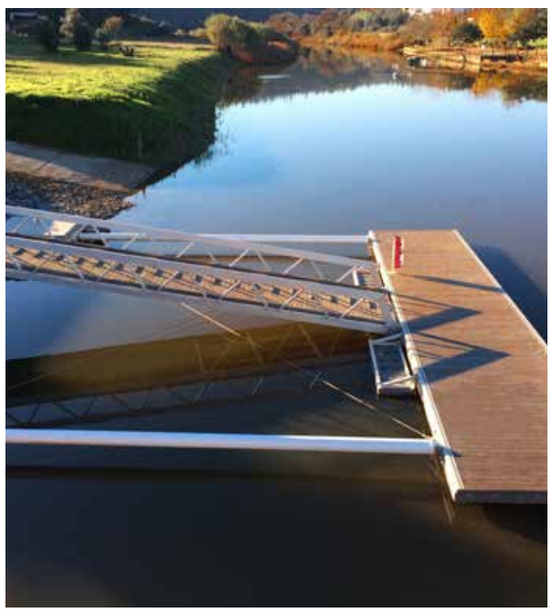

PISCINAS FLOTANTES

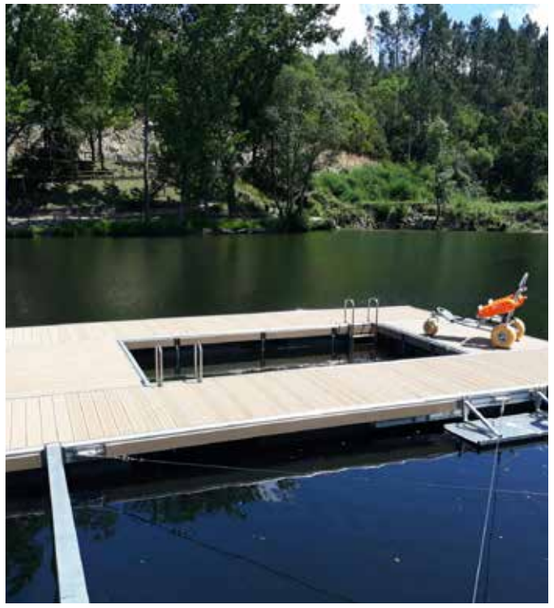

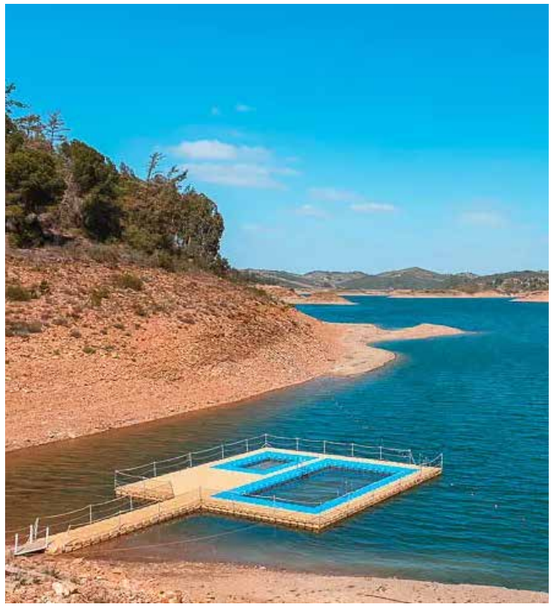

RAMPAS DE VELA

ALQUILER DE EQUIPAMIENTO

ALQUILER DE EQUIPAMIENTO

LINDLEY dispone de soluciones y equipamiento para alquiler temporal destinado a eventos y pruebas deportivas.

A través de nuestra gama estándar es posible crear soluciones flotantes para recibir embarcaciones y navegantes, con la máxima seguridad, ajustándose a las necesidades de cada zona y aplicación.

Puede consultarnos a través de:

T: +351 21 469 2024 | +351 91 879 81 23

E: geral@lindley.pt

INNOVACIÓN, CALIDAD E INGENIERÍA

INNOVACIÓN Y CALIDAD

El control de la calidad de los equipamientos fabricados consiste en una prioridad para Lindley. La empresa mantiene una estricta supervisión en la calidad de la mano de obra, de la materia prima y en la trazabilidad de los productos de su producción para comprobar su evolución a lo largo de su vida útil.

En su compromiso con la calidad, Lindley cuenta con el certificado ISO9001:2015 emitido por SGS. El cumplimiento de procedimientos normalizados permite uniformizar el rigor en sus actividades y promueve un progreso constante en las diferentes actividades de la empresa.

Lindley tiene permiso de construcción, concretamente del IMPIC de Portugal, en la 3ª Categoría - Obras Hidráulicas, lo que permite a la compañía realizar obras en el ámbito de obras fluviales y explotaciones hidráulicas, obras portuarias, dragados, reparaciones y tratamientos superficiales en estructuras metálicas. Las subcategorías del permiso se encuadran en la clase 5 del IMPIC, habilitando la empresa a realizar autónomamente obras cuyo valor total puede alcanzar hasta los 2,65m€.

Lindley es miembro colectivo de PIANC - The World Association for Waterborne Transport Infrastructure, organización que proporciona recomendaciones para las infraestructuras en puertos y vías navegables. Lindley participa regularmente en encuentros técnicos, seminarios y conferencias.

SGS

Certificado de Conformidade

Certificate of Registration

PT17/06154

O Sistema de Gestão da Organização

AHLERS, LINDLEY, Lda.

Estrada de Manique, n.º 1896
ALCOITÃO
2645-550 ALCABIDECHE

foi auditado e cumpre com os requisitos da norma

NP EN ISO 9001:2015

Para as atividades de:
Comercialização, Fornecimento, Instalação e Assistência a Equipamento Flutuante para Marinas e Ajudas à Navegação.

Este certificado é válido desde
This certificate is valid from

13 de janeiro de 2021 até 06 de agosto de 2023,
sujeito a auditorias de acompanhamento com resultados satisfatórios
13 January 2021 until 06 August 2023, and remains valid subject to satisfactory surveillance audits

Auditoria de Renovação a realizar antes de 06 de junho de 2023
Re-certification audit due before 06 June 2023

Versão 3. Certificado pela SGS desde setembro de 2017
Issue 3. Certified with SGS since September 2017

A auditoria que levou à emissão deste certificado teve início em 20 de novembro de 2020
The audit leading to this certificate commenced on 20 November 2020
A data de validade do certificado anterior foi até 06 de agosto de 2020
Previous issue certificate validity date was until 06 August 2020

Autorizado por
Authorized by

Luís Neves

Luís Santos

Direção de Certificação
Certification Management

SGS ICS - Serviços Internacionais de Certificação
Rua Tomás Ribeiro, 115 piso 0 – 1050-041 Lisboa
T. 217104200 F. 217104201

Pág. 1 de 1
Page 1 of 1

ISO 9001

IPAC acreditação
A0003
ISO/IEC 17021-1
Sistemas de Gestão

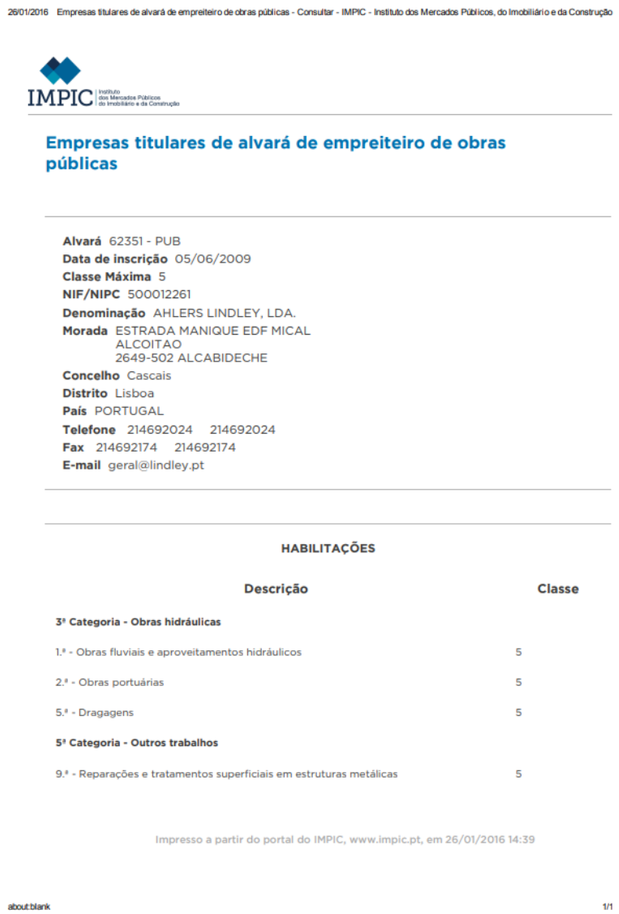

26/01/2016 Empresas titulares de alvará de empreiteiro de obras públicas - Consultar - IMPIC - Instituto dos Mercados Públicos, do Imobiliário e da Construção

IMPIC Instituto dos Mercados Públicos do Imobiliário e da Construção

Empresas titulares de alvará de empreiteiro de obras públicas

Alvará 62351 - PUB
Data de inscrição 05/06/2009
Classe Máxima 5
NIF/NIPC 500012261
Denominação AHLERS LINDLEY, LDA.
Morada ESTRADA MANIQUE EDF MICAL
ALCOITAO
2649-502 ALCABIDECHE
Concelho Cascais
Distrito Lisboa
País PORTUGAL
Telefone 214692024 214692024
Fax 214692174 214692174
E-mail geral@lindley.pt

HABILITAÇÕES

Descrição	Classe
3ª Categoria - Obras hidráulicas	
1.ª - Obras fluviais e aproveitamentos hidráulicos	5
2.ª - Obras portuárias	5
5.ª - Dragagens	5
5ª Categoria - Outros trabalhos	
9.ª - Reparações e tratamentos superficiais em estruturas metálicas	5

Impresso a partir do portal do IMPIC, www.impic.pt, em 26/01/2016 14:39

about:blank 1/1

INGENIERÍA

Lindley cuenta con el *know-how* y experiencia del Grupo Lindley, un holding con más de 90 años de actividad en la fabricación de soluciones para el sector marítimo-portuario. Este valor añadido se refleja en el diseño y el control de soluciones para sus clientes. Los productos fabricados en serie están sujetos a revisiones periódicas para actualizar sus diseños y procedimientos.

En Lindley se desarollan equipamientos de forma continuada con tal de usar los materiales más eficientes para cada aplicación. Antes de adoptar nuevos diseños o materiales, las soluciones son verificadas a través de distintos métodos, como pruebas físicas en nuestras instalaciones, en el entorno marítimo y también con ensayos de las propiedades de los materiales en el laboratorio.

Todos los nuevos diseños se crean a partir de herramientas de diseño tridimensional con un posterior análisis estructural. El uso de las últimas tecnologías, materiales innovadores y la dedicación de un personal cualificado son las bases que garantizan el suministro de productos de alta calidad al mercado.

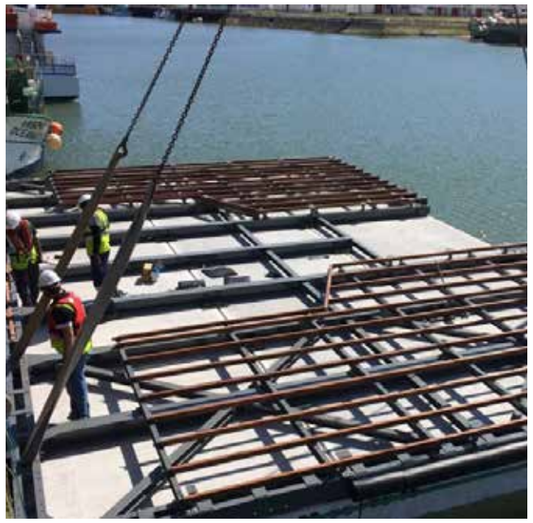

GRUPO LINDLEY
ESTABLISHED 1930

LINDLEY

Marinas, Puertos Deportivos y Puertos de Pesca

www.lindley.pt

PT +351 21 469 20 24
geral@lindley.pt

BR +55 21 3942 8828
geral@lindley.com.br

ALMOVI

Elevación de Cargas

www.almovi.pt
+351 21 469 03 41

ALMARIN

Ayudas a la Navegación

www.almarin.es
+34 93 360 11 01

Ahlers Lindley, Lda.
Edifício MICAL
Estrada de Manique, 1896
2645-550 Alcabideche
+351 21 469 20 24
geral@lindley.pt / www.lindley.pt

Almarin, Equipos y Servicios Portuarios, S.L
C/Costa Brava 25-29
08030 Barcelona
+34 93 360 11 01
info@almarin.es / www.almarin.es

www.grupolindley.com

GRUPO LINDLEY
ESTABLISHED 1930